見積参考資料

工事名　R8吉耕　広域　吉野川中部　路床付帯工事

◇経費情報

工種区分	道路改良工事
単価地区	徳島東部1
単価使用年月	令和8年6月
施工地域区分	中山間地域
前金支出割合	35%を超え　40%以下の場合
契約保証	金銭的保証を必要とする場合
現場環境改善費	計上しない
週休2日確保工事に係る経費補正	週休2日（月単位）

注意

「見積参考資料」は入札参加者の迅速で適正な工事費の見積りのための一資料であり、請負契約を拘束するものではない。

事業名	広域営農団地農道整備事業　吉野川中部３期地区
工事名	Ｒ８吉耕　広域　吉野川中部　路床付帯工事

項　目　名	内　　容
事業主体名	吉野川農林事務所　農村整備
事業名	広域営農団地農道整備事業
地区名	吉野川中部３期地区
工事名	Ｒ８吉耕　広域　吉野川中部　路床付帯工事
施工場所	
工事番号	
工事区分	
積算区分	当初積算
地域区分	徳島県
地区区分	徳島東部１
工期	
積算体系年月	令和８年３月
単価期適用年月	令和８年６月－Ａ
歩掛期適用年番号	
電力会社名	

事業名	広域営農団地農道整備事業　吉野川中部３期地区
工事名	Ｒ８吉耕　広域　吉野川中部　路床付帯工事

番号	項　目　名	規　　格	数　量	単位	金　額	備　考
	請負工事費					
	・工事価格					
	・消費税相当額（１０％）					
	工事内容					

事業名	広域営農団地農道整備事業　吉野川中部３期地区
工事名	Ｒ８吉耕　広域　吉野川中部　路床付帯工事

項　目　名	内　　容
工事名	
工事区分	
積算区分	
積算体系区分	【一般土木工事】R8.5.1～
工種区分	道路改良工事
工種体系区分	
工事工種体系年番号	
契約保証費	
前払金支出割合	35%を超え40%以下
電力区分	低圧・業者持・１年未満
週休２日補正	4週8休以上（月単位）
熱中症対策補正（現場管理費）	0.00%
施工地域区分	中山間地域
現場環境改善費の計上	しない
3次元出来形管理補正(共通仮設費)	補正なし
3次元出来形管理補正(現場管理費)	補正なし

事業名	広域営農団地農道整備事業　吉野川中部３期地区
工事名	Ｒ８吉耕　広域　吉野川中部　路床付帯工事

項　目　名	数　量	単位	金　額	備　考
1 工事価格				
2 ・工事原価				
3 純工事費				
4 ・・直接工事費				
5 ・・・直接工事費（仮設工を除く）	1.000	式		
6 ・・・直接工事費（仮設工）	1.000	式		
7 ・・間接工事費				
8 ・・・共通仮設費				
9 ・・・・運搬費～営繕費等				
10 ・・・現場管理費				
11 ・・・・現場管理費（率計上）				
12 ・一般管理費等				

事業名	広域営農団地農道整備事業　吉野川中部３期地区
工事名	Ｒ８吉耕　広域　吉野川中部　路床付帯工事

項　目　名	数　量	単位	金　額	備　考
13 ・一括計上価格	1.000	式		
14 処分費等（直接工事費の内数）				
15 処分費等(率対象外)				
16 法定福利費概算額(工事価格の内数)				

事業名	広域営農団地農道整備事業　吉野川中部３期地区
工事名	Ｒ８吉耕　広域　吉野川中部　路床付帯工事

工　種　名　称	数　量	単位	金　額	備　考
直接工事費（仮設工を除く）内訳				
直接工事費（仮設工を除く）	1.000	式		
・土工	1.000	式		
・・道路土工	1.000	式		
・・作業土工 擁壁	1.000	式		
・・作業土工 排水	1.000	式		
・・舗装復旧工	1.000	式		
・擁壁工	1.000	式		
・・１号ブロック積み擁壁	1.000	式		
・・２号ブロック積み擁壁	1.000	式		
・・１号天端コンクリート	1.000	式		
・・２号天端コンクリート	1.000	式		
・・１号基礎コンクリート	1.000	式		
・・２号基礎コンクリート	1.000	式		
・・３号小口止めコンクリート	1.000	式		

事業名	広域営農団地農道整備事業　吉野川中部３期地区
工事名	Ｒ８吉耕　広域　吉野川中部　路床付帯工事

工　種　名　称	数　量	単位	金　額	備　考
・・４号小口止めコンクリート	1.000	式		
・・舗装止め	1.000	式		
・・１号重力式擁壁	1.000	式		
・小型水路工	1.000	式		
・・2-1号U型側溝	1.000	式		
・・2-2号U型側溝	1.000	式		
・・U型水路	1.000	式		
・・縦水路	1.000	式		
・・U型用水路	1.000	式		
・・U型用水路 軽量盛土部	1.000	式		
・・横断溝	1.000	式		
・・１号集水桝	1.000	式		
・・２号集水桝	1.000	式		
・落石防護工	1.000	式		
・・落石防護工	1.000	式		

事業名	広域営農団地農道整備事業　吉野川中部３期地区
工事名	Ｒ８吉耕　広域　吉野川中部　路床付帯工事

工　種　名　称	数　量	単位	金　額	備　考
・構造物撤去工	1.000	式		
・・構造物取壊し工	1.000	式		
・付帯施設工	1.000	式		
・・防護柵工	1.000	式		

事業名	広域営農団地農道整備事業　吉野川中部３期地区
工事名	Ｒ８吉耕　広域　吉野川中部　路床付帯工事

工　種　名　称	数　量	単位	金　額	備　考
直接工事費（仮設工）内訳				
直接工事費（仮設工）	1.000	式		
・仮設工	1.000	式		
・・仮設足場撤去	1.000	式		
・・仮設水路撤去	1.000	式		

事業名	広域営農団地農道整備事業　吉野川中部３期地区
工事名	Ｒ８吉耕　広域　吉野川中部　路床付帯工事

工　種　名　称	数　量	単位	金　額	備　考
一括計上価格内訳				
一括計上価格	1.000	式		
・試験費	1.000	式		
・・試験費	1.000	式		

事業名	広域営農団地農道整備事業　吉野川中部３期地区
工事名	Ｒ８吉耕　広域　吉野川中部　路床付帯工事

名　称（規　格）	数　量	単位	単　価	金　額	備　考
直接工事費（仮設工を除く）					
・土工	1.000	式			
・・道路土工	1.000	式			
片切掘削	170.000	m3			単A B単　1号
オープンカット	860.000	m3			単A B単　2号
路床盛土 構造物周辺	18.000	m3			単A B単　3号
残土処分	1,048.000	m3			単A B単　4号
合　計					
・・作業土工 擁壁	1.000	式			
床掘り	48.000	m3			単A B単　5号
基面整正	40.000	㎡			単A B単　6号
埋戻し 構造物周辺	12.000	m3			単A B単　7号
合　計					
・・作業土工 排水	1.000	式			
床掘り	6.700	m3			単A B単　8号
埋戻し 構造物周辺	3.400	m3			単A B単　9号

事業名	広域営農団地農道整備事業　吉野川中部３期地区
工事名	Ｒ８吉耕　広域　吉野川中部　路床付帯工事

名　称（規　格）	数　量	単位	単　価	金　額	備　考
基面整正	8.400	㎡			単A B単　10号
合　　計					
・・舗装復旧工	1.000	式			
アスファルト舗装復旧工	14.000	㎡			単A B単　11号
合　　計					
・擁壁工	1.000	式			
・・１号ブロック積み擁壁	1.000	式			
コンクリートブロック積工 練積（裏込・胴込ｺﾝあり）、18-8-40	50.000	㎡			単A B単　12号
裏込材 RC-40	10.000	m3			単A B単　13号
合　　計					
・・２号ブロック積み擁壁	1.000	式			
コンクリートブロック積工 練積（裏込・胴込ｺﾝあり）、18-8-40	61.000	㎡			単A B単　14号
裏込材 RC-40	15.000	m3			単A B単　15号
合　　計					

事業名	広域営農団地農道整備事業　吉野川中部３期地区
工事名	Ｒ８吉耕　広域　吉野川中部　路床付帯工事

名　称（規　格）	数　量	単位	単　価	金　額	備　考
・・１号天端コンクリート	1.000	式			
コンクリート 18-8-25	1.300	m3			単A B単　16号
型枠 小型構造物	1.700	㎡			単A B単　17号
合　　計					
・・２号天端コンクリート	1.000	式			
コンクリート 18-8-25	1.100	m3			単A B単　18号
型枠 小型構造物	1.300	㎡			単A B単　19号
合　　計					
・・１号基礎コンクリート	1.000	式			
コンクリート 18-8-25	2.400	m3			単A B単　20号
型枠 小型構造物	7.900	㎡			単A B単　21号
基礎材 RC-40 t=150mm	13.000	㎡			単A B単　22号
合　　計					
・・２号基礎コンクリート	1.000	式			
コンクリート 18-8-25	1.700	m3			単A B単　23号

事業名	広域営農団地農道整備事業　吉野川中部３期地区
工事名	Ｒ８吉耕　広域　吉野川中部　路床付帯工事

名　称（規　格）	数　量	単位	単　価	金　額	備　考
型枠 小型構造物	5.000	㎡			単A B単　24号
基礎材 RC-40 t=150㎜	9.000	㎡			単A B単　25号
合　　計					
・・３号小口止めコンクリート	1.000	式			
コンクリート 18-8-40	0.600	m3			単A B単　26号
型枠 無筋構造物	3.200	㎡			単A B単　27号
合　　計					
・・４号小口止めコンクリート	1.000	式			
コンクリート 18-8-40	1.800	m3			単A B単　28号
型枠 無筋構造物	8.000	㎡			単A B単　29号
足場工 単管傾斜	8.000	掛㎡			単A B単　30号
合　　計					
・・舗装止め	1.000	式			
コンクリート 18-8-40	5.900	m3			単A B単　31号
型枠 小型構造物	59.000	㎡			単A B単　32号

事業名	広域営農団地農道整備事業　吉野川中部３期地区
工事名	Ｒ８吉耕　広域　吉野川中部　路床付帯工事

名　称（規　格）	数　量	単位	単　価	金　額	備　考
基礎材 RC-40 t=100㎜	22.000	㎡			単A B単　33号
合　　計					
・・１号重力式擁壁	1.000	式			
基面整正	14.000	㎡			単A B単　34号
コンクリート 18-8-40	13.000	m3			単A B単　35号
型枠 無筋構造物	33.000	㎡			単A B単　36号
足場工 単管傾斜	33.000	掛㎡			単A B単　37号
水抜パイプ VP,65㎜	4.500	m			単A B単　38号
目地板 t=10㎜	1.300	㎡			単A B単　39号
基礎砕石 RC-40 t=200㎜	14.000	㎡			単A B単　40号
合　　計					
・小型水路工	1.000	式			
・・2-1号U型側溝	1.000	式			
コンクリート 18-8-25	1.600	m3			単A B単　41号
型枠 小型構造物	18.000	㎡			単A B単　42号
基礎材 RC-40 t=150㎜	5.700	㎡			単A B単　43号

事業名	広域営農団地農道整備事業　吉野川中部３期地区
工事名	Ｒ８吉耕　広域　吉野川中部　路床付帯工事

名　称（規　格）	数　量	単位	単　価	金　額	備　考
コンクリート蓋 C2-B300	8.100	m			単A B単　44号
目地板 t=10mm	0.200	㎡			単A B単　45号
合　　計					
・・2-2号U型側溝	1.000	式			
コンクリート 18-8-25	4.600	m3			単A B単　46号
型枠 小型構造物	39.000	㎡			単A B単　47号
基礎材 RC-40 t=150mm	15.000	㎡			単A B単　48号
間詰めコンクリート 18-8-25	1.800	m3			単A B単　49号
コンクリート蓋 C2-B300	23.000	m			単A B単　50号
目地板 t=10mm	0.500	㎡			単A B単　51号
合　　計					
・・U型水路	1.000	式			
プレキャスト側溝	17.000	m			単A B単　52号
敷モルタル	0.200	m3			単A B単　53号
基礎材 RC-40 t=100mm	8.400	㎡			単A B単　54号
合　　計					

事業名	広域営農団地農道整備事業　吉野川中部３期地区
工事名	Ｒ８吉耕　広域　吉野川中部　路床付帯工事

名　称（規　格）	数　量	単位	単　価	金　額	備　考
・・縦水路	1.000	式			
コンクリート 18-8-40	2.100	m3			単A B単　55号
型枠 無筋構造物	9.500	㎡			単A B単　56号
合　　計					
・・U型用水路	1.000	式			
コンクリート 18-8-40	22.000	m3			単A B単　57号
型枠 小型構造物	139.000	㎡			単A B単　58号
基礎材 RC-40 t=150㎜	92.000	㎡			単A B単　59号
目地板 t=10㎜	2.200	㎡			単A B単　60号
止水板 ゴム製　t=5㎜	15.000	m			単A B単　61号
合　　計					
・・U型用水路 軽量盛土部	1.000	式			
コンクリート 18-8-40	13.000	m3			単A B単　62号
型枠 小型構造物	104.000	㎡			単A B単　63号
目地板 t=10㎜	1.400	㎡			単A B単　64号

事業名	広域営農団地農道整備事業　吉野川中部３期地区
工事名	Ｒ８吉耕　広域　吉野川中部　路床付帯工事

名　称（規　格）	数　量	単位	単　価	金　額	備　考
止水板 ゴム製　t=5mm	9.000	m			単A B単　65号
調整コンクリート 18-8-40	11.000	m3			単A B単　66号
調整コンクリート型枠 均しコンクリート	9.600	㎡			単A B単　67号
合　　計					
・・横断溝	1.000	式			
コンクリート 18-8-25	1.600	m3			単A B単　68号
型枠 小型構造物	14.000	㎡			単A B単　69号
基礎材 RC-40 t=150mm	6.500	㎡			単A B単　70号
鋼製蓋	5.400	枚			単A B単　71号
基面整正	6.500	㎡			単A B単　72号
合　　計					
・・１号集水桝	1.000	式			
コンクリート 18-8-25	0.500	m3			単A B単　73号
型枠 小型構造物	4.400	㎡			単A B単　74号
基礎材 RC-40 t=150mm	1.400	㎡			単A B単　75号
鋼製蓋 T-25 890×900×90	1.000	枚			単A B単　76号

事業名	広域営農団地農道整備事業　吉野川中部３期地区
工事名	Ｒ８吉耕　広域　吉野川中部　路床付帯工事

名　称（規　格）	数　量	単位	単　価	金　額	備　考
合　　計					
・・２号集水桝	1.000	式			
コンクリート 18-8-25	0.500	m3			単A B単　77号
型枠 小型構造物	5.600	㎡			単A B単　78号
基礎材 RC-40 t=150㎜	1.400	㎡			単A B単　79号
鋼製蓋 T-25 890×900×90	1.000	枚			単A B単　80号
合　　計					
・落石防護工	1.000	式			
・・落石防護工	1.000	式			
落石防護柵設置工 H=2.0m	75.000	m			単A B単　81号
中間支柱設置工 H=2.0m	25.000	本			単A B単　82号
端末支柱設置工 H=2.0m	3.000	本			単A B単　83号
合　　計					
・構造物撤去工	1.000	式			
・・構造物取壊し工	1.000	式			

事業名	広域営農団地農道整備事業　吉野川中部３期地区
工事名	Ｒ８吉耕　広域　吉野川中部　路床付帯工事

名　称（規　格）	数　量	単位	単　価	金　額	備　考
コンクリート構造物取壊し 無筋構造物	36.000	m3			単A B単　84号
コンクリート殻処分 運搬・処分（無筋構造物）	36.000	m3			単A B単　85号
石積み取壊し 控20cm以上60cm未満	28.000	㎡			単A B単　86号
石積み処分 運搬・処分	5.700	m3			単A B単　87号
アスファルト舗装取壊し	14.000	㎡			単A B単　88号
アスファルト殻処分 運搬・処分	0.700	m3			単A B単　89号
合　　計					
・付帯施設工	1.000	式			
・・防護柵工	1.000	式			
ガードレール（コンクリート構造物用） Gr-C-2B	292.000	m			単A B単　90号
ガードレール（土中用） Gr-C-4E	150.000	m			単A B単　91号
合　　計					

事業名	広域営農団地農道整備事業　吉野川中部３期地区
工事名	Ｒ８吉耕　広域　吉野川中部　路床付帯工事

名　称（規　格）	数　量	単位	単　価	金　額	備　考
直接工事費（仮設工）					
・仮設工	1.000	式			
・・仮設足場撤去	1.000	式			
単管足場撤去	249.000	掛㎡			単A B単　92号
枠組足場撤去	195.000	掛㎡			単A B単　93号
合　　計					
・・仮設水路撤去	1.000	式			
高密度ポリエチレン管撤去工	150.000	m			単A B単　94号
高密度ポリエチレン管処分費	59.000	m3			単A B単　95号
合　　計					

事業名	広域営農団地農道整備事業　吉野川中部３期地区
工事名	Ｒ８吉耕　広域　吉野川中部　路床付帯工事

名　称（規　格）	数　量	単位	単　価	金　額	備　考
一括計上価格					
・試験費	1.000	式			
・・試験費	1.000	式			
土壌分析試験	1.000	式			単A B単　96号
合　　計					

事業名	広域営農団地農道整備事業　吉野川中部３期地区
工事名	Ｒ８吉耕　広域　吉野川中部　路床付帯工事

コード	名　称（規　格）	数　量	単位	単　価	金　額	備　考
	＊＊＊　Ｂ単－ 1号　＊＊＊					
	片切掘削		m3		1.000 m3	当たり算出
	SP 掘削 土砂,片切掘削,-,-,-,-,-,-	1.000	m3			Ｓ単　29号
	合　　計					
	単　　価					
	＊＊＊　Ｂ単－ 2号　＊＊＊					
	オープンカット		m3		1.000 m3	当たり算出
	SP 掘削 土砂,ｵｰﾌﾟﾝｶｯﾄ,無し,無し,5,000m3未満,-,-,-	1.000	m3			Ｓ単　30号
	合　　計					
	単　　価					
	＊＊＊　Ｂ単－ 3号　＊＊＊					
	路床盛土 構造物周辺		m3		1.000 m3	当たり算出
	人力土工(盛土・埋戻) 砂・砂質土,盛土,まき出し,振動ｺﾝﾊﾟｸﾀ(Ｉ)	1.000	m3			Ｓ単　1号
	SP 積込(ルーズ) 土砂,土量50,000m3未満	1.110	m3			Ｓ単　31号
	合　　計					
	単　　価					

事業名	広域営農団地農道整備事業　吉野川中部３期地区
工事名	Ｒ８吉耕　広域　吉野川中部　路床付帯工事

コード	名　称（規　格）	数　量	単位	単　価	金　額	備　考
	＊＊＊　Ｂ単－ 4号　＊＊＊					
	残土処分		m3		1.000 m3	当たり算出
	SP 土砂等運搬 標準,ﾊﾞｯｸﾎｳ山積0.8m3(平積0.6m3),土砂(岩塊･玉石混り土含む),無し,22.5km	1.000	m3			Ｓ単　33号
	以下					
	残土処分費 残土処分費	1.000	m3			Ｓ単　11号
	合　　計					
	単　　価					
	＊＊＊　Ｂ単－ 5号　＊＊＊					
	床掘り		m3		1.000 m3	当たり算出
	SP 床掘り 土砂,標準,無し,無し,なし	1.000	m3			Ｓ単　32号
	合　　計					
	単　　価					
	＊＊＊　Ｂ単－ 6号　＊＊＊					
	基面整正		㎡		1.000 ㎡	当たり算出
	SP 基面整正 基面整正	1.000	㎡			Ｓ単　35号

事業名	広域営農団地農道整備事業　吉野川中部３期地区
工事名	Ｒ８吉耕　広域　吉野川中部　路床付帯工事

コード	名　称（規　格）	数　量	単位	単　価	金　額	備　考
	合　　計					
	単　　価					
	＊＊＊　Ｂ単－ 7号　＊＊＊					
	埋戻し 構造物周辺		m3		1.000 m3	当たり算出
	人力土工(盛土・埋戻) 砂・砂質土,埋戻,まき出し,振動ｺﾝﾊﾟｸﾀ(Ｉ)	1.000	m3			Ｓ単　2号
	SP 積込(ルーズ) 土砂,土量50,000m3未満	1.110	m3			Ｓ単　31号
	合　　計					
	単　　価					
	＊＊＊　Ｂ単－ 8号　＊＊＊					
	床掘り		m3		1.000 m3	当たり算出
	SP 床掘り 土砂,標準,無し,無し,なし	1.000	m3			Ｓ単　32号
	合　　計					
	単　　価					
	＊＊＊　Ｂ単－ 9号　＊＊＊					
	埋戻し 構造物周辺		m3		1.000 m3	当たり算出

事業名	広域営農団地農道整備事業　吉野川中部３期地区
工事名	Ｒ８吉耕　広域　吉野川中部　路床付帯工事

コード	名　称（規　格）	数　量	単位	単　価	金　額	備　考
	人力土工(盛土・埋戻) 砂・砂質土,埋戻,まき出し,振動ｺﾝﾊﾟｸﾀ(Ｉ)	1.000	m3			Ｓ単　2号
	SP 積込(ルーズ) 土砂,土量50,000m3未満	1.110	m3			Ｓ単　31号
	合　計					
	単　価					
	＊＊＊　Ｂ単－ 10号　＊＊＊					
	基面整正		㎡		1.000 ㎡	当たり算出
	SP 基面整正 基面整正	1.000	㎡			Ｓ単　35号
	合　計					
	単　価					
	＊＊＊　Ｂ単－ 11号　＊＊＊					
	アスファルト舗装復旧工		㎡		1.000 ㎡	当たり算出
	SP 表層（車道・路肩部） 1.4m以上3.0m以下,50mm,ｱｽﾌｧﾙﾄ混合物Ｉ（2.35t/m3）,ﾌﾟﾗｲﾑｺｰﾄ 各種,なし,再	1.000	㎡			Ｓ単　49号
	生密粒度ｱｽｺﾝ(13)					
	合　計					
	単　価					

事業名	広域営農団地農道整備事業　吉野川中部３期地区
工事名	Ｒ８吉耕　広域　吉野川中部　路床付帯工事

コード	名　称（規　格）	数　量	単位	単　価	金　額	備　考
	＊＊＊　Ｂ単－ 12号　＊＊＊					
	コンクリートブロック積工 練積（裏込・胴込ｺﾝあり）、18-8-40		㎡		1.000 ㎡	当たり算出
	【ｺﾝｸﾘｰﾄﾌﾞﾛｯｸ積工】 練積,無し,昼間施工,15,18-8-40（高炉B）	1.000	㎡			Ｓ単　16号
	コンクリート積ブロック A種　控35cm,,	8.300	個			Ｓ単　 4号
	合　　計					
	単　　価					
	＊＊＊　Ｂ単－ 13号　＊＊＊					
	裏込材 RC-40		m3		1.000 m3	当たり算出
	SP 胴込・裏込材（砕石） 間知･平･連節ﾌﾞﾛｯｸ,再生砕石　RC-40,なし,有り	1.000	m3			Ｓ単　39号
	合　　計					
	単　　価					
	＊＊＊　Ｂ単－ 14号　＊＊＊					
	コンクリートブロック積工 練積（裏込・胴込ｺﾝあり）、18-8-40		㎡		1.000 ㎡	当たり算出
	【ｺﾝｸﾘｰﾄﾌﾞﾛｯｸ積工】 練積,無し,昼間施工,15,18-8-40（高炉B）	1.000	㎡			Ｓ単　16号
	コンクリート積ブロック A種　控35cm,,	8.300	個			Ｓ単　 4号
	合　　計					

事業名	広域営農団地農道整備事業　吉野川中部３期地区
工事名	Ｒ８吉耕　広域　吉野川中部　路床付帯工事

コード	名　称（規　格）	数　量	単位	単　価	金　額	備　考
	単　　価					
	＊＊＊　Ｂ単－ 15号　＊＊＊					
	裏込材 RC-40		m3		1.000 m3	当たり算出
	SP 胴込・裏込材（砕石） 間知･平･連節ﾌﾞﾛｯｸ,再生砕石　RC-40,なし,有り	1.000	m3			Ｓ単　39号
	合　　計					
	単　　価					
	＊＊＊　Ｂ単－ 16号　＊＊＊					
	コンクリート 18-8-25		m3		1.000 m3	当たり算出
	SP コンクリート 小型構造物,ﾊﾞｯｸﾎｳ(ｸﾚｰﾝ機能付)打設,計上する,-,一般養生,-,-,-,なし,18-8-25(20)(高炉B) W/C60%	1.000	m3			Ｓ単　50号
	合　　計					
	単　　価					
	＊＊＊　Ｂ単－ 17号　＊＊＊					
	型枠 小型構造物		㎡		1.000 ㎡	当たり算出
	SP 型枠 一般型枠,小型構造物	1.000	㎡			Ｓ単　43号

事業名	広域営農団地農道整備事業　吉野川中部３期地区
工事名	Ｒ８吉耕　広域　吉野川中部　路床付帯工事

コード	名　称（規　格）	数　量	単位	単　価	金　額	備　考
	合　　計					
	単　　価					
	＊＊＊　B単－ 18号　＊＊＊					
	コンクリート 18-8-25		m3		1.000 m3	当たり算出
	SP コンクリート 小型構造物,ﾊﾞｯｸﾎｳ(ｸﾚｰﾝ機能付)打設,計上する,-,一般養生,-,-,-,なし,18-8-	1.000	m3			Ｓ単　50号
	25(20)(高炉B) W/C60%					
	合　　計					
	単　　価					
	＊＊＊　B単－ 19号　＊＊＊					
	型枠 小型構造物		㎡		1.000 ㎡	当たり算出
	SP 型枠 一般型枠,小型構造物	1.000	㎡			Ｓ単　43号
	合　　計					
	単　　価					
	＊＊＊　B単－ 20号　＊＊＊					
	コンクリート 18-8-25		m3		1.000 m3	当たり算出

事業名	広域営農団地農道整備事業　吉野川中部３期地区
工事名	Ｒ８吉耕　広域　吉野川中部　路床付帯工事

コード	名　称（規　格）	数　量	単位	単　価	金　額	備　考
	SP コンクリート 小型構造物,ﾊﾞｯｸﾎｳ(ｸﾚｰﾝ機能付)打設,計上する,-,一般養生,-,-,-,なし,18-8-	1.000	m3			Ｓ単　50号
	25(20)(高炉B) W/C60%					
	合　　計					
	単　　価					
	＊＊＊　Ｂ単－ 21号　＊＊＊					
	型枠 小型構造物		㎡		1.000 ㎡	当たり算出
	SP 型枠 一般型枠,小型構造物	1.000	㎡			Ｓ単　43号
	合　　計					
	単　　価					
	＊＊＊　Ｂ単－ 22号　＊＊＊					
	基礎材 RC-40 t=150㎜		㎡		1.000 ㎡	当たり算出
	SP 基礎砕石 12.5㎝を超え17.5㎝以下,計上する,なし,再生クラッシャラン RC-40 40～0㎜	1.000	㎡			Ｓ単　40号
	合　　計					
	単　　価					
	＊＊＊　Ｂ単－ 23号　＊＊＊					

事業名	広域営農団地農道整備事業　吉野川中部３期地区
工事名	Ｒ８吉耕　広域　吉野川中部　路床付帯工事

コード	名　称（規　格）	数　量	単位	単　価	金　額	備　考
	コンクリート 18-8-25		m3		1.000 m3	当たり算出
	SP コンクリート 小型構造物,ﾊﾞｯｸﾎｳ(ｸﾚｰﾝ機能付)打設,計上する,-,一般養生,-,-,-,なし,18-8-	1.000	m3			Ｓ単　50号
	25(20)(高炉B) W/C60%					
	合　　計					
	単　　価					
	＊＊＊　Ｂ単－ 24号　＊＊＊					
	型枠 小型構造物		㎡		1.000 ㎡	当たり算出
	SP 型枠 一般型枠,小型構造物	1.000	㎡			Ｓ単　43号
	合　　計					
	単　　価					
	＊＊＊　Ｂ単－ 25号　＊＊＊					
	基礎材 RC-40 t=150㎜		㎡		1.000 ㎡	当たり算出
	SP 基礎砕石 12.5㎝を超え17.5㎝以下,計上する,なし,再生クラッシャラン RC-40 40～0㎜	1.000	㎡			Ｓ単　40号
	合　　計					
	単　　価					

事業名	広域営農団地農道整備事業　吉野川中部３期地区
工事名	Ｒ８吉耕　広域　吉野川中部　路床付帯工事

コード	名　称（規　格）	数　量	単位	単　価	金　額	備　考
	＊＊＊　B単－ 26号　＊＊＊					
	コンクリート 18-8-40		m3		1.000 m3	当たり算出
	SP コンクリート 小型構造物,ﾊﾞｯｸﾎｳ(ｸﾚｰﾝ機能付)打設,計上する,-,一般養生,-,-,-,なし,18-8-	1.000	m3			S単　51号
	40(高炉B) W/C60%					
	合　　計					
	単　　価					
	＊＊＊　B単－ 27号　＊＊＊					
	型枠 無筋構造物		㎡		1.000 ㎡	当たり算出
	SP 型枠 一般型枠,鉄筋･無筋構造物	1.000	㎡			S単　44号
	合　　計					
	単　　価					
	＊＊＊　B単－ 28号　＊＊＊					
	コンクリート 18-8-40		m3		1.000 m3	当たり算出
	SP コンクリート 小型構造物,ｸﾚｰﾝ車打設,計上する,-,一般養生,-,-,高さ約17m以下､水平距離約	1.000	m3			S単　52号
	17m以下,なし,18-8-40(高炉B) W/C60%					
	合　　計					

事業名	広域営農団地農道整備事業　吉野川中部３期地区
工事名	Ｒ８吉耕　広域　吉野川中部　路床付帯工事

コード	名　称（規　格）	数　量	単位	単　価	金　額	備　考
	単　　価					
	＊＊＊　B単－ 29号　＊＊＊					
	型枠 無筋構造物		㎡		1.000 ㎡	当たり算出
	SP 型枠 一般型枠,鉄筋･無筋構造物	1.000	㎡			Ｓ単　44号
	合　　計					
	単　　価					
	＊＊＊　B単－ 30号　＊＊＊					
	足場工 単管傾斜		掛㎡		1.000 掛㎡	当たり算出
	足場工 あり,単管傾斜,なし	1.000	掛㎡			Ｓ単　26号
	合　　計					
	単　　価					
	＊＊＊　B単－ 31号　＊＊＊					
	コンクリート 18-8-40		m3		1.000 m3	当たり算出
	SP コンクリート 小型構造物,人力打設,計上する,-,一般養生,-,無し,-,18-8-40(高炉B) W/C60%	1.000	m3			Ｓ単　53号
	合　　計					

事業名	広域営農団地農道整備事業　吉野川中部３期地区
工事名	Ｒ８吉耕　広域　吉野川中部　路床付帯工事

コード	名　称（規　格）	数　量	単位	単　価	金　額	備　考
	単　　価					
	＊＊＊　Ｂ単－ 32号　＊＊＊					
	型枠 小型構造物		㎡		1.000 ㎡	当たり算出
	SP 型枠 一般型枠,小型構造物	1.000	㎡			Ｓ単　43号
	合　　計					
	単　　価					
	＊＊＊　Ｂ単－ 33号　＊＊＊					
	基礎材 RC-40 t=100㎜		㎡		1.000 ㎡	当たり算出
	SP 基礎砕石 7.5㎝を超え12.5㎝以下,計上する,なし,再生クラッシャラン RC-40 40～0㎜	1.000	㎡			Ｓ単　41号
	合　　計					
	単　　価					
	＊＊＊　Ｂ単－ 34号　＊＊＊					
	基面整正		㎡		1.000 ㎡	当たり算出
	SP 基面整正 基面整正	1.000	㎡			Ｓ単　35号
	合　　計					

事業名	広域営農団地農道整備事業　吉野川中部３期地区
工事名	Ｒ８吉耕　広域　吉野川中部　路床付帯工事

コード	名　称（規　格）	数　量	単位	単　価	金　額	備　考
	単　　価					
	＊＊＊　Ｂ単－ 35号　＊＊＊					
	コンクリート 18-8-40		m3		1.000 m3	当たり算出
	SP コンクリート 無筋･鉄筋構造物,ｺﾝｸﾘｰﾄﾎﾟﾝﾌﾟ車打設,計上する,10m3以上100m3未満,一般養生,	1.000	m3			Ｓ単　54号
	延長無し,-,-,18-8-40(高炉B) W/C60%					
	合　　計					
	単　　価					
	＊＊＊　Ｂ単－ 36号　＊＊＊					
	型枠 無筋構造物		㎡		1.000 ㎡	当たり算出
	SP 型枠 一般型枠,鉄筋･無筋構造物	1.000	㎡			Ｓ単　44号
	合　　計					
	単　　価					
	＊＊＊　Ｂ単－ 37号　＊＊＊					
	足場工 単管傾斜		掛㎡		1.000 掛㎡	当たり算出
	足場工 あり,単管傾斜,なし	1.000	掛㎡			Ｓ単　26号

事業名	広域営農団地農道整備事業　吉野川中部３期地区
工事名	Ｒ８吉耕　広域　吉野川中部　路床付帯工事

コード	名　称（規　格）	数　量	単位	単　価	金　額	備　考
	合　　計					
	単　　価					
	＊＊＊　B単－ 38号　＊＊＊					
	水抜パイプ VP,65㎜		m		4.000 m	当たり算出
	硬質ポリ塩化ビニル管 一般管VP　径65　長4.0m,,	1.000	本			Ｓ単　5号
	合　　計					
	単　　価					
	＊＊＊　B単－ 39号　＊＊＊					
	目地板 t=10㎜		㎡		1.000 ㎡	当たり算出
	SP 目地板 30m2未満,計上する,目地板(瀝青質板) t=10㎜	1.000	㎡			Ｓ単　46号
	合　　計					
	単　　価					
	＊＊＊　B単－ 40号　＊＊＊					
	基礎砕石 RC-40 t=200㎜		㎡		1.000 ㎡	当たり算出
	SP 基礎砕石 17.5㎝を超え20.0㎝以下,計上する,なし,再生クラッシャラン RC-40 40～0㎜	1.000	㎡			Ｓ単　42号

事業名	広域営農団地農道整備事業　吉野川中部３期地区
工事名	Ｒ８吉耕　広域　吉野川中部　路床付帯工事

コード	名　称（規　格）	数　量	単位	単　価	金　額	備　考
	合　　計					
	単　　価					
	＊＊＊　B単－ 41号　＊＊＊					
	コンクリート 18-8-25		m3		1.000 m3	当たり算出
	SP コンクリート 小型構造物,人力打設,計上する,-,一般養生,-,無し,-,18-8-25(20)(高炉B) W/C60%	1.000	m3			Ｓ単　55号
	合　　計					
	単　　価					
	＊＊＊　B単－ 42号　＊＊＊					
	型枠 小型構造物		㎡		1.000 ㎡	当たり算出
	SP 型枠 一般型枠,小型構造物	1.000	㎡			Ｓ単　43号
	合　　計					
	単　　価					
	＊＊＊　B単－ 43号　＊＊＊					
	基礎材 RC-40 t=150㎜		㎡		1.000 ㎡	当たり算出

事業名	広域営農団地農道整備事業　吉野川中部３期地区
工事名	Ｒ８吉耕　広域　吉野川中部　路床付帯工事

コード	名　称（規　格）	数　量	単位	単　価	金　額	備　考
	SP 基礎砕石 12.5cmを超え17.5cm以下,計上する,なし,再生クラッシャラン RC-40 40～0mm	1.000	m²			S単　40号
	合　　計					
	単　　価					
	＊＊＊　B単－ 44号　＊＊＊					
	コンクリート蓋 C2-B300		m		1.000 m	当たり算出
	場所打ちU型側溝蓋 C2-B300,,	2.000	枚			S単　6号
	合　　計					
	単　　価					
	＊＊＊　B単－ 45号　＊＊＊					
	目地板 t=10mm		m²		1.000 m²	当たり算出
	SP 目地板 30m2未満,計上する,目地板(瀝青質板) t=10mm	1.000	m²			S単　46号
	合　　計					
	単　　価					
	＊＊＊　B単－ 46号　＊＊＊					
	コンクリート 18-8-25		m3		1.000 m3	当たり算出

事業名	広域営農団地農道整備事業　吉野川中部３期地区
工事名	Ｒ８吉耕　広域　吉野川中部　路床付帯工事

コード	名　称（規　格）	数　量	単位	単　価	金　額	備　考
	SP コンクリート 小型構造物,人力打設,計上する,-,一般養生,-,無し,-,18-8-25(20)(高炉B) W/	1.000	m3			S単　55号
	C60%					
	合　　計					
	単　　価					
	＊＊＊　B単－ 47号　＊＊＊					
	型枠 小型構造物		㎡		1.000 ㎡	当たり算出
	SP 型枠 一般型枠,小型構造物	1.000	㎡			S単　43号
	合　　計					
	単　　価					
	＊＊＊　B単－ 48号　＊＊＊					
	基礎材 RC-40 t=150mm		㎡		1.000 ㎡	当たり算出
	SP 基礎砕石 12.5cmを超え17.5cm以下,計上する,なし,再生クラッシャラン RC-40 40～0mm	1.000	㎡			S単　40号
	合　　計					
	単　　価					
	＊＊＊　B単－ 49号　＊＊＊					

事業名	広域営農団地農道整備事業　吉野川中部３期地区
工事名	Ｒ８吉耕　広域　吉野川中部　路床付帯工事

コード	名　称（規　格）	数　量	単位	単　価	金　額	備　考
	間詰めコンクリート 18-8-25		m3		1.000 m3	当たり算出
	SP コンクリート 小型構造物,ﾊﾞｯｸﾎｳ(ｸﾚｰﾝ機能付)打設,計上する,-,一般養生,-,-,-,なし,18-8-	1.000	m3			Ｓ単　50号
	25(20)(高炉B) W/C60%					
	合　　計					
	単　　価					
	＊＊＊　B単－ 50号　＊＊＊					
	コンクリート蓋 C2-B300		m		1.000 m	当たり算出
	場所打ちU型側溝蓋 C2-B300,,	2.000	枚			Ｓ単　 6号
	合　　計					
	単　　価					
	＊＊＊　B単－ 51号　＊＊＊					
	目地板 t=10㎜		㎡		1.000 ㎡	当たり算出
	SP 目地板 30m2未満,計上する,目地板(瀝青質板) t=10㎜	1.000	㎡			Ｓ単　46号
	合　　計					
	単　　価					

事業名	広域営農団地農道整備事業　吉野川中部３期地区
工事名	Ｒ８吉耕　広域　吉野川中部　路床付帯工事

コード	名　称（規　格）	数　量	単位	単　価	金　額	備　考
	＊＊＊　B単－ 52号　＊＊＊					
	プレキャスト側溝		m		1.000 m	当たり算出
	【排水構造物工】 U型側溝,昼間施工,L=2000,1000kg/個以下,なし,-,-,基礎砕石の施工有り,再利	1.000	m			S単　19号
	用撤去を行なわない					
	道路用鉄筋コンクリート側溝 300B　300×270×2m　1種,,	0.500	個			S単　 7号
	合　　計					
	単　　価					
	＊＊＊　B単－ 53号　＊＊＊					
	敷モルタル		m3		1.000 m3	当たり算出
	モルタル現場練合わせ 洗砂(荒目),1:3	1.000	m3			S単　18号
	合　　計					
	単　　価					
	＊＊＊　B単－ 54号　＊＊＊					
	基礎材 RC-40 t=100mm		m²		1.000 m²	当たり算出
	SP 基礎砕石 7.5cmを超え12.5cm以下,計上する,なし,再生クラッシャラン RC-40 40～0mm	1.000	m²			S単　41号
	合　　計					

事業名	広域営農団地農道整備事業　吉野川中部３期地区
工事名	Ｒ８吉耕　広域　吉野川中部　路床付帯工事

コード	名　称（規　格）	数　量	単位	単　価	金　額	備　考
	単　　価					
	＊＊＊　Ｂ単－ 55号　＊＊＊					
	コンクリート 18-8-40		m3		1.000 m3	当たり算出
	SP コンクリート 無筋･鉄筋構造物,ﾊﾞｯｸﾎｳ(ｸﾚｰﾝ機能付)打設,計上する,-,一般養生,-,-,-,なし,	1.000	m3			Ｓ単　56号
	18-8-40(高炉B) W/C60%					
	合　　計					
	単　　価					
	＊＊＊　Ｂ単－ 56号　＊＊＊					
	型枠 無筋構造物		㎡		1.000 ㎡	当たり算出
	SP 型枠 一般型枠,鉄筋･無筋構造物	1.000	㎡			Ｓ単　44号
	合　　計					
	単　　価					
	＊＊＊　Ｂ単－ 57号　＊＊＊					
	コンクリート 18-8-40		m3		1.000 m3	当たり算出
	SP コンクリート 小型構造物,人力打設,計上する,-,一般養生,-,無し,-,18-8-40(高炉B) W/C60%	1.000	m3			Ｓ単　53号

事業名	広域営農団地農道整備事業　吉野川中部３期地区
工事名	Ｒ８吉耕　広域　吉野川中部　路床付帯工事

コード	名　称（規　格）	数　量	単位	単　価	金　額	備　考
	合　　計					
	単　　価					
	＊＊＊　Ｂ単－ 58号　＊＊＊					
	型枠 小型構造物		㎡		1.000 ㎡	当たり算出
	SP 型枠 一般型枠,小型構造物	1.000	㎡			Ｓ単　43号
	合　　計					
	単　　価					
	＊＊＊　Ｂ単－ 59号　＊＊＊					
	基礎材 RC-40 t=150㎜		㎡		1.000 ㎡	当たり算出
	SP 基礎砕石 12.5㎝を超え17.5㎝以下,計上する,なし,再生クラッシャラン RC-40 40～0㎜	1.000	㎡			Ｓ単　40号
	合　　計					
	単　　価					
	＊＊＊　Ｂ単－ 60号　＊＊＊					
	目地板 t=10㎜		㎡		1.000 ㎡	当たり算出
	SP 目地板 30m2未満,計上する,目地板(瀝青質板) t=10㎜	1.000	㎡			Ｓ単　46号

事業名	広域営農団地農道整備事業　吉野川中部３期地区
工事名	Ｒ８吉耕　広域　吉野川中部　路床付帯工事

コード	名　称（規　格）	数　量	単位	単　価	金　額	備　考
	合　　計					
	単　　価					
	＊＊＊　B単－ 61号　＊＊＊					
	止水板 ゴム製　t=5㎜		m		1.000 m	当たり算出
	SP 止水板 計上する（ゴム製）,230㎜×10.0㎜　φ35㎜(ゴム製)	1.000	m			Ｓ単　47号
	合　　計					
	単　　価					
	＊＊＊　B単－ 62号　＊＊＊					
	コンクリート 18-8-40		m3		1.000 m3	当たり算出
	SP コンクリート 小型構造物,人力打設,計上する,-,一般養生,-,無し,-,18-8-40(高炉B) W/C60%	1.000	m3			Ｓ単　53号
	合　　計					
	単　　価					
	＊＊＊　B単－ 63号　＊＊＊					
	型枠 小型構造物		㎡		1.000 ㎡	当たり算出
	SP 型枠 一般型枠,小型構造物	1.000	㎡			Ｓ単　43号

事業名	広域営農団地農道整備事業　吉野川中部３期地区
工事名	Ｒ８吉耕　広域　吉野川中部　路床付帯工事

コード	名　称（規　格）	数　量	単位	単　価	金　額	備　考
	合　　計					
	単　　価					
	＊＊＊　Ｂ単－ 64号　＊＊＊					
	目地板 t=10㎜		㎡		1.000 ㎡	当たり算出
	SP 目地板 30m2未満,計上する,目地板(瀝青質板) t=10㎜	1.000	㎡			Ｓ単　46号
	合　　計					
	単　　価					
	＊＊＊　Ｂ単－ 65号　＊＊＊					
	止水板 ゴム製　t=5㎜		m		1.000 m	当たり算出
	SP 止水板 計上する（ゴム製）,230㎜×10.0㎜　φ35㎜(ゴム製)	1.000	m			Ｓ単　48号
	合　　計					
	単　　価					
	＊＊＊　Ｂ単－ 66号　＊＊＊					
	調整コンクリート 18-8-40		m3		1.000 m3	当たり算出
	SP コンクリート 小型構造物,人力打設,計上する,-,一般養生,-,無し,-,18-8-40(高炉B) W/C60%	1.000	m3			Ｓ単　53号

事業名	広域営農団地農道整備事業　吉野川中部３期地区
工事名	Ｒ８吉耕　広域　吉野川中部　路床付帯工事

コード	名　称（規　格）	数　量	単位	単　価	金　額	備　考
	合　　計					
	単　　価					
	＊＊＊　Ｂ単－ 67号　＊＊＊					
	調整コンクリート型枠 均しコンクリート		㎡		1.000 ㎡	当たり算出
	SP 型枠 一般型枠,均しｺﾝｸﾘｰﾄ	1.000	㎡			Ｓ単　45号
	合　　計					
	単　　価					
	＊＊＊　Ｂ単－ 68号　＊＊＊					
	コンクリート 18-8-25		m3		1.000 m3	当たり算出
	SP コンクリート 小型構造物,人力打設,計上する,-,一般養生,-,無し,-,18-8-25(20)(高炉B) W/	1.000	m3			Ｓ単　55号
	C60%					
	合　　計					
	単　　価					
	＊＊＊　Ｂ単－ 69号　＊＊＊					
	型枠 小型構造物		㎡		1.000 ㎡	当たり算出

事業名	広域営農団地農道整備事業　吉野川中部３期地区
工事名	Ｒ８吉耕　広域　吉野川中部　路床付帯工事

コード	名　称（規　格）	数　量	単位	単　価	金　額	備　考
	SP 型枠 一般型枠,小型構造物	1.000	㎡			Ｓ単　43号
	合　　計					
	単　　価					
	＊＊＊　Ｂ単－ 70号　＊＊＊					
	基礎材 RC-40 t=150㎜		㎡		1.000 ㎡	当たり算出
	SP 基礎砕石 12.5㎝を超え17.5㎝以下,計上する,なし,再生クラッシャラン RC-40 40～0㎜	1.000	㎡			Ｓ単　40号
	合　　計					
	単　　価					
	＊＊＊　Ｂ単－ 71号　＊＊＊					
	鋼製蓋		枚		1.000 枚	当たり算出
	鋼製蓋（グレーチング） T-25　995×900×130,,	1.000	枚			Ｓ単　 8号
	合　　計					
	単　　価					
	＊＊＊　Ｂ単－ 72号　＊＊＊					
	基面整正		㎡		1.000 ㎡	当たり算出

事業名	広域営農団地農道整備事業　吉野川中部３期地区
工事名	Ｒ８吉耕　広域　吉野川中部　路床付帯工事

コード	名　称（規　格）	数　量	単位	単　価	金　額	備　考
	SP 基面整正 基面整正	1.000	㎡			Ｓ単　35号
	合　　計					
	単　　価					
	＊＊＊　Ｂ単－ 73号　＊＊＊					
	コンクリート 18-8-25		m3		1.000 m3	当たり算出
	SP コンクリート 小型構造物,人力打設,計上する,-,一般養生,-,無し,-,18-8-25(20)(高炉B) W/	1.000	m3			Ｓ単　55号
	C60%					
	合　　計					
	単　　価					
	＊＊＊　Ｂ単－ 74号　＊＊＊					
	型枠 小型構造物		㎡		1.000 ㎡	当たり算出
	SP 型枠 一般型枠,小型構造物	1.000	㎡			Ｓ単　43号
	合　　計					
	単　　価					
	＊＊＊　Ｂ単－ 75号　＊＊＊					

事業名	広域営農団地農道整備事業　吉野川中部３期地区
工事名	Ｒ８吉耕　広域　吉野川中部　路床付帯工事

コード	名　称（規　格）	数　量	単位	単　価	金　額	備　考
	基礎材 RC-40 t=150mm		㎡		1.000 ㎡	当たり算出
	SP 基礎砕石 12.5cmを超え17.5cm以下,計上する,なし,再生クラッシャラン RC-40 40～0mm	1.000	㎡			Ｓ単　40号
	合　　計					
	単　　価					
	＊＊＊　Ｂ単－ 76号　＊＊＊					
	鋼製蓋 T-25 890×900×90		枚		1.000 枚	当たり算出
	集排水桝蓋　グレーチング T-25 落し込型　900mm× 900mm 本体＋受枠,,	1.000	組			Ｓ単　 9号
	合　　計					
	単　　価					
	＊＊＊　Ｂ単－ 77号　＊＊＊					
	コンクリート 18-8-25		m3		1.000 m3	当たり算出
	SP コンクリート 小型構造物,人力打設,計上する,-,一般養生,-,無し,-,18-8-25(20)(高炉B) W/	1.000	m3			Ｓ単　55号
	C60%					
	合　　計					
	単　　価					

事業名	広域営農団地農道整備事業　吉野川中部３期地区
工事名	Ｒ８吉耕　広域　吉野川中部　路床付帯工事

コード	名　称（規　格）	数　量	単位	単　価	金　額	備　考
	＊＊＊　Ｂ単－ 78号　＊＊＊					
	型枠 小型構造物		㎡		1.000 ㎡	当たり算出
	SP 型枠 一般型枠,小型構造物	1.000	㎡			Ｓ単　43号
	合　　計					
	単　　価					
	＊＊＊　Ｂ単－ 79号　＊＊＊					
	基礎材 RC-40 t=150㎜		㎡		1.000 ㎡	当たり算出
	SP 基礎砕石 12.5㎝を超え17.5㎝以下,計上する,なし,再生クラッシャラン RC-40 40～0㎜	1.000	㎡			Ｓ単　40号
	合　　計					
	単　　価					
	＊＊＊　Ｂ単－ 80号　＊＊＊					
	鋼製蓋 T-25 890×900×90		枚		1.000 枚	当たり算出
	集排水桝蓋　グレーチング T-25 落し込型　900㎜× 900㎜ 本体＋受枠,,	1.000	組			Ｓ単　 9号
	合　　計					
	単　　価					

事業名	広域営農団地農道整備事業　吉野川中部３期地区
工事名	Ｒ８吉耕　広域　吉野川中部　路床付帯工事

コード	名　称（規　格）	数　量	単位	単　価	金　額	備　考
	＊＊＊　B単－ 81号　＊＊＊					
	落石防護柵設置工 H=2.0m		m		1.000 m	当たり算出
	【落石防護柵設置・撤去工(金網)】 ロープ・金網設置工(間隔保持材付),設置,2.0m,15m以上,受けない,無し,有り,亜鉛メッキ	1.000	m			S単　23号
	合　　計					
	単　　価					
	＊＊＊　B単－ 82号　＊＊＊					
	中間支柱設置工 H=2.0m		本		1.000 本	当たり算出
	【落石防護柵設置・撤去工(支柱)】 設置,中間支柱,2.0m,受けない,無し,メッキ＋焼付塗装,使用しない,3.5m未満,-	1.000	本			S単　24号
	合　　計					
	単　　価					
	＊＊＊　B単－ 83号　＊＊＊					
	端末支柱設置工 H=2.0m		本		1.000 本	当たり算出
	【落石防護柵設置・撤去工(支柱)】 設置,端末支柱,2.0m,受けない,無し,メッキ＋焼付塗装,使用しない,3.5m未満,-	1.000	本			S単　25号

事業名	広域営農団地農道整備事業　吉野川中部３期地区
工事名	Ｒ８吉耕　広域　吉野川中部　路床付帯工事

コード	名　称（規　格）	数　量	単位	単　価	金　額	備　考
	合　　計					
	単　　価					
	＊＊＊　Ｂ単－ 84号　＊＊＊					
	コンクリート構造物取壊し 無筋構造物		m3		1.000 m3	当たり算出
	【構造物取壊し】 無筋,なし,機械,昼間施工,する	1.000	m3			Ｓ単　17号
	合　　計					
	単　　価					
	＊＊＊　Ｂ単－ 85号　＊＊＊					
	コンクリート殻処分 運搬・処分（無筋構造物）		m3		1.000 m3	当たり算出
	SP 殻運搬 ｺﾝｸﾘｰﾄ(無筋)構造物とりこわし,機械積込,無し,10.9km以下	1.000	m3			Ｓ単　36号
	コンクリート殻処分費 コンクリート殻（無筋）	1.000	m3			Ｓ単　12号
	合　　計					
	単　　価					
	＊＊＊　Ｂ単－ 86号　＊＊＊					
	石積み取壊し 控20cm以上60cm未満		m²		1.000 m²	当たり算出

事業名	広域営農団地農道整備事業　吉野川中部３期地区
工事名	Ｒ８吉耕　広域　吉野川中部　路床付帯工事

コード	名　称（規　格）	数　量	単位	単　価	金　額	備　考
	石積類とりこわし 機械,空積,控 20cm以上60cm未満,なし	1.000	㎡			Ｓ単　3号
	合　計					
	単　価					
	＊＊＊　Ｂ単－ 87号　＊＊＊					
	石積み処分 運搬・処分		m3		1.000 m3	当たり算出
	SP 土砂等運搬 標準,ﾊﾞｯｸﾎｳ山積0.8m3(平積0.6m3),土砂(岩塊･玉石混り土含む),無し,22.5km	1.000	m3			Ｓ単　33号
	以下					
	残土処分費	1.000	m3			Ｓ単　13号
	合　計					
	単　価					
	＊＊＊　Ｂ単－ 88号　＊＊＊					
	アスファルト舗装取壊し		㎡		1.000 ㎡	当たり算出
	SP 舗装版破砕 ｱｽﾌｧﾙﾄ舗装版,無し,必要,15cm以下,-,有り,なし	1.000	㎡			Ｓ単　38号
	合　計					
	単　価					

事業名	広域営農団地農道整備事業　吉野川中部３期地区
工事名	Ｒ８吉耕　広域　吉野川中部　路床付帯工事

コード	名　称（規　格）	数　量	単位	単　価	金　額	備　考
	＊＊＊　Ｂ単－ 89号　＊＊＊					
	アスファルト殻処分 運搬・処分		m3		1.000 m3	当たり算出
	SP 殻運搬 舗装版破砕,機械積込(舗装版厚15cm以下),無し,11.5km以下	1.000	m3			Ｓ単　37号
	アスファルト殻処分費 アスファルト殻処分費	1.000	m3			Ｓ単　14号
	合　　計					
	単　　価					
	＊＊＊　Ｂ単－ 90号　＊＊＊					
	ガードレール（コンクリート構造物用） Gr-C-2B		m		1.000 m	当たり算出
	【ｶﾞｰﾄﾞﾚｰﾙ設置】 ｺﾝｸﾘｰﾄ建込,塗装品C-2B,100m以上,受けない,無し,直線部,直支柱,しない	1.000	m			Ｓ単　21号
	合　　計					
	単　　価					
	＊＊＊　Ｂ単－ 91号　＊＊＊					
	ガードレール（土中用） Gr-C-4E		m		1.000 m	当たり算出
	【ｶﾞｰﾄﾞﾚｰﾙ設置】 土中建込,塗装品C-4E,100m以上,受けない,無し,直線部,直支柱,しない	1.000	m			Ｓ単　22号
	合　　計					
	単　　価					

事業名	広域営農団地農道整備事業　吉野川中部３期地区
工事名	Ｒ８吉耕　広域　吉野川中部　路床付帯工事

コード	名　称（規　格）	数　量	単位	単　価	金　額	備　考
	＊＊＊　Ｂ単－ 92号　＊＊＊					
	単管足場撤去		掛㎡		1.000 掛㎡	当たり算出
	足場工 なし,単管,なし	0.500	掛㎡			Ｓ単　27号
	合　　計					
	単　　価					
	＊＊＊　Ｂ単－ 93号　＊＊＊					
	枠組足場撤去		掛㎡		1.000 掛㎡	当たり算出
	足場工 なし,手摺先行型枠組,なし	0.500	掛㎡			Ｓ単　28号
	合　　計					
	単　　価					
	＊＊＊　Ｂ単－ 94号　＊＊＊					
	高密度ポリエチレン管撤去工		m		1.000 m	当たり算出
	高密度ﾎﾟﾘｴﾁﾚﾝ管機械布設 高密度ﾎﾟﾘｴﾁﾚﾝ管,600㎜,なし	0.500	m			Ｓ単　20号
	合　　計					
	単　　価					

事業名	広域営農団地農道整備事業　吉野川中部３期地区
工事名	Ｒ８吉耕　広域　吉野川中部　路床付帯工事

コード	名　称（規　格）	数　量	単位	単　価	金　額	備　考
	＊＊＊　Ｂ単－ 95号　＊＊＊					
	高密度ポリエチレン管処分費		m3		1.000 m3	当たり算出
	SP 土砂等運搬 標準,ﾊﾞｯｸﾎｳ山積0.8m3(平積0.6m3),土砂(岩塊･玉石混り土含む),無し,49.5km	1.000	m3			Ｓ単　34号
	以下					
	廃プラ処分費 高密度ポリエチレン管	1.000	m3			Ｓ単　15号
	合　　計					
	単　　価					
	＊＊＊　Ｂ単－ 96号　＊＊＊					
	土壌分析試験		式		1.000 式	当たり算出
	土壌分析試験費 条例第58条,規則第35条(諸経費含,28項目,銅含まず),,	1.000	式			Ｓ単　10号
	合　　計					
	単　　価					

事業名	広域営農団地農道整備事業　吉野川中部３期地区
工事名	Ｒ８吉耕　広域　吉野川中部　路床付帯工事

コード	名　称	数　量	単位	単　価	金　額	備　考
	＊＊＊　Ｓ単－ 1号　＊＊＊					
	人力土工(盛土・埋戻)		m3		10.000 m3	当たり算出
	人力土工(盛土・埋戻) 砂・砂質土,盛土,まき出し,振動ｺﾝﾊﾟｸﾀ(Ｉ)			基本給時間:8.0 深夜時間:0.0	超勤時間:0.0 週休:月単位	
	1)土質区分 2)作業区分	砂・砂質土 盛土		時間的制約:なし 夜間制約作業時間:0.0	制約作業時間:0.0	
	3)施工区分 4)締固め区分	まき出し 振動ｺﾝﾊﾟｸﾀ(Ｉ)				
	特殊作業員	0.200	人			
	普通作業員	0.680	人			
	諸雑費 10%	0.100				
	合　計					算出数量 10.000 m3
	単　価		m3			
	＊＊＊　Ｓ単－ 2号　＊＊＊					
	人力土工(盛土・埋戻)		m3		10.000 m3	当たり算出
	人力土工(盛土・埋戻) 砂・砂質土,埋戻,まき出し,振動ｺﾝﾊﾟｸﾀ(Ｉ)			基本給時間:8.0 深夜時間:0.0	超勤時間:0.0 週休:月単位	
	1)土質区分 2)作業区分	砂・砂質土 埋戻		時間的制約:なし 夜間制約作業時間:0.0	制約作業時間:0.0	
	3)施工区分 4)締固め区分	まき出し 振動ｺﾝﾊﾟｸﾀ(Ｉ)				
	特殊作業員	0.200	人			
	普通作業員	0.680	人			

事業名	広域営農団地農道整備事業　吉野川中部３期地区
工事名	Ｒ８吉耕　広域　吉野川中部　路床付帯工事

コード	名　称	数　量	単位	単　価	金　額	備　考
	諸雑費 10%	0.100				
	合　計					算出数量 10.000 m3
	単　価		m3			
	＊＊＊　Ｓ単－ 3号　＊＊＊					
	石積類とりこわし		m²		10.000 m²	当たり算出
	石積類とりこわし 機械,空積,控 20cm以上60cm未満,なし			基本給時間:8.0 深夜時間:0.0	超勤時間:0.0 週休:月単位	
	1)作業区分 2)種別区分	機械 空積		時間的制約:なし 夜間制約作業時間:0.0	制約作業時間:0.0	
	3)形状区分 4)長期割引単価区分	控 20cm以上60cm未満 なし				
	特殊作業員	0.210	人			
	ﾊﾞｯｸﾎｳ[ｸﾛｰﾗ型･ｸﾚｰﾝ･～超低･排対型(～2014)]	0.220	日			<賃料>
	運転手（特殊） 取壊～集積用	0.160	人			
	軽油 ﾊﾟﾄﾛｰﾙ給油	14.000	L			
	合　計					算出数量 10.000 m²
	単　価		m²			
	＊＊＊　Ｓ単－ 4号　＊＊＊					
	コンクリート積ブロック		個		1.000 各単位	当たり算出

事業名	広域営農団地農道整備事業　吉野川中部３期地区
工事名	Ｒ８吉耕　広域　吉野川中部　路床付帯工事

コード	名　称	数　量	単位	単　価	金　額	備　考
	コンクリート積ブロック A種　控35cm,,			基本給時間:8.0 深夜時間:0.0	超勤時間:0.0 週休:月単位	
	1)資材区分 2)地域資材単価コード（Ｐ）			時間的制約:なし 夜間制約作業時間:0.0	制約作業時間:0.0	
	3)地区資材単価コード（Ｊ） 4)施設機械資材単価コード（Ｋ）					
	コンクリート積ブロック A種　控35cm	1.000	個			
	合　　計					算出数量 1.000 各単位
	単　　価					
	＊＊＊　Ｓ単－ 5号　＊＊＊					
	硬質ポリ塩化ビニル管		本		1.000 各単位	当たり算出
	硬質ポリ塩化ビニル管 一般管VP　径65　長4.0m,,			基本給時間:8.0 深夜時間:0.0	超勤時間:0.0 週休:月単位	
	1)資材区分 2)地域資材単価コード（Ｐ）			時間的制約:なし 夜間制約作業時間:0.0	制約作業時間:0.0	
	3)地区資材単価コード（Ｊ） 4)施設機械資材単価コード（Ｋ）					
	硬質ポリ塩化ビニル管 一般管VP　径65　長4.0m	1.000	本			
	合　　計					算出数量 1.000 各単位
	単　　価					
	＊＊＊　Ｓ単－ 6号　＊＊＊					
	場所打ちＵ型側溝蓋		枚		1.000 各単位	当たり算出

事業名	広域営農団地農道整備事業　吉野川中部３期地区
工事名	Ｒ８吉耕　広域　吉野川中部　路床付帯工事

コード	名　称	数　量	単位	単　価	金　額	備　考
	場所打ちU型側溝蓋 C2-B300,,			基本給時間:8.0 深夜時間:0.0	超勤時間:0.0 週休:月単位	
	1)資材区分 2)地域資材単価コード（P）			時間的制約:なし 夜間制約作業時間:0.0	制約作業時間:0.0	
	3)地区資材単価コード（J） 4)施設機械資材単価コード（K）					
	場所打ちU型側溝蓋 C2-B300	1.000	枚			
	合　計					算出数量 1.000 各単位
	単　価					
	＊＊＊　S単－ 7号　＊＊＊					
	道路用鉄筋コンクリート側溝		個		1.000 各単位	当たり算出
	道路用鉄筋コンクリート側溝 300B　300×270×2m　1種,,			基本給時間:8.0 深夜時間:0.0	超勤時間:0.0 週休:月単位	
	1)資材区分 2)地域資材単価コード（P）			時間的制約:なし 夜間制約作業時間:0.0	制約作業時間:0.0	
	3)地区資材単価コード（J） 4)施設機械資材単価コード（K）					
	道路用鉄筋コンクリート側溝 300B　300×270×2m　1種	1.000	個			
	合　計					算出数量 1.000 各単位
	単　価					
	＊＊＊　S単－ 8号　＊＊＊					
	鋼製蓋（グレーチング）		枚		1.000 各単位	当たり算出

事業名	広域営農団地農道整備事業　吉野川中部３期地区
工事名	Ｒ８吉耕　広域　吉野川中部　路床付帯工事

コード	名　称	数　量	単位	単　価	金　額	備　考
	鋼製蓋（グレーチング） T-25　995×900×130,,			基本給時間:8.0 深夜時間:0.0	超勤時間:0.0 週休:月単位	
	1)資材区分 2)地域資材単価コード（Ｐ）			時間的制約:なし 夜間制約作業時間:0.0	制約作業時間:0.0	
	3)地区資材単価コード（Ｊ） 4)施設機械資材単価コード（Ｋ）					
	鋼製蓋（グレーチング） T-25　995×900×130	1.000	枚			
	合　　計					算出数量 1.000 各単位
	単　　価					
	＊＊＊　Ｓ単－ 9号　＊＊＊					
	集排水桝蓋　グレーチング		組		1.000 各単位	当たり算出
	集排水桝蓋　グレーチング T-25 落し込型　900㎜× 900㎜ 本体＋受枠,,			基本給時間:8.0 深夜時間:0.0	超勤時間:0.0 週休:月単位	
	1)資材区分 2)地域資材単価コード（Ｐ）			時間的制約:なし 夜間制約作業時間:0.0	制約作業時間:0.0	
	3)地区資材単価コード（Ｊ） 4)施設機械資材単価コード（Ｋ）					
	集排水桝蓋　グレーチング T-25 落し込型　900㎜× 900㎜ 本体＋受枠	1.000	組			
	合　　計					算出数量 1.000 各単位
	単　　価					
	＊＊＊　Ｓ単－ 10号　＊＊＊					
	土壌分析試験費		式		1.000 各単位	当たり算出

事業名	広域営農団地農道整備事業　吉野川中部３期地区
工事名	Ｒ８吉耕　広域　吉野川中部　路床付帯工事

コード	名　称	数　量	単位	単　価	金　額	備　考
	土壌分析試験費 条例第58条,規則第35条(諸経費含,28項目,銅含まず),,			基本給時間:8.0 深夜時間:0.0	超勤時間:0.0 週休:補正なし	
	1)資材区分 2)地域資材単価コード（Ｐ）			時間的制約:なし 夜間制約作業時間:0.0	制約作業時間:0.0	
	3)地区資材単価コード（Ｊ） 4)施設機械資材単価コード（Ｋ）					
	土壌分析試験費 条例第58条,規則第35条(諸経費含,28項目,銅含まず)	1.000	式			
	合　　計					算出数量 1.000 各単位
	単　　価					
	＊＊＊　Ｓ単－ 11号　＊＊＊					
	残土処分費		m3		1.000 各単位	当たり算出
	残土処分費 残土処分費			基本給時間:8.0 深夜時間:0.0	超勤時間:0.0 週休:月単位	
	1)地域資材単価コード 2)資材規格	残土処分費		時間的制約:なし 夜間制約作業時間:0.0	制約作業時間:0.0	
	3)単価の入力					
	残土処分費 残土処分費	1.000	m3			
	合　　計					算出数量 1.000 各単位
	単　　価					
	＊＊＊　Ｓ単－ 12号　＊＊＊					
	コンクリート殻処分費		m3		1.000 各単位	当たり算出

事業名	広域営農団地農道整備事業　吉野川中部３期地区
工事名	Ｒ８吉耕　広域　吉野川中部　路床付帯工事

コード	名　称	数　量	単位	単　価	金　額	備　考
	コンクリート殻処分費 コンクリート殻（無筋）			基本給時間:8.0 深夜時間:0.0	超勤時間:0.0 週休:月単位	
	1)地域資材単価コード 2)資材規格	コンクリート殻（無筋）		時間的制約:なし 夜間制約作業時間:0.0	制約作業時間:0.0	
	3)単価の入力					
	コンクリート殻処分費 コンクリート殻（無筋）	1.000	m3			
	合　　計					算出数量 1.000 各単位
	単　　価					
	＊＊＊　Ｓ単－ 13号　＊＊＊					
	残土処分費		m3		1.000 各単位	当たり算出
	残土処分費			基本給時間:8.0 深夜時間:0.0	超勤時間:0.0 週休:月単位	
	1)地域資材単価コード 2)資材規格			時間的制約:なし 夜間制約作業時間:0.0	制約作業時間:0.0	
	3)単価の入力					
	残土処分費	1.000	m3			
	合　　計					算出数量 1.000 各単位
	単　　価					
	＊＊＊　Ｓ単－ 14号　＊＊＊					
	アスファルト殻処分費		m3		1.000 各単位	当たり算出

事業名	広域営農団地農道整備事業　吉野川中部３期地区
工事名	Ｒ８吉耕　広域　吉野川中部　路床付帯工事

コード	名　称	数　量	単位	単　価	金　額	備　考
	アスファルト殻処分費 アスファルト殻処分費			基本給時間:8.0 深夜時間:0.0	超勤時間:0.0 週休:月単位	
	1)地域資材単価コード 2)資材規格	アスファルト殻処分費		時間的制約:なし 夜間制約作業時間:0.0	制約作業時間:0.0	
	3)単価の入力					
	アスファルト殻処分費 アスファルト殻処分費	1.000	m3			
	合　　計					算出数量 1.000 各単位
	単　　価					
	＊＊＊　Ｓ単－ 15号　＊＊＊					
	廃プラ処分費		m3		1.000 各単位	当たり算出
	廃プラ処分費 高密度ポリエチレン管			基本給時間:8.0 深夜時間:0.0	超勤時間:0.0 週休:月単位	
	1)地域資材単価コード 2)資材規格	高密度ポリエチレン管		時間的制約:なし 夜間制約作業時間:0.0	制約作業時間:0.0	
	3)単価の入力					
	廃プラ処分費 高密度ポリエチレン管	1.000	m3			
	合　　計					算出数量 1.000 各単位
	単　　価					
	＊＊＊　Ｓ単－ 16号　＊＊＊					
	【ｺﾝｸﾘｰﾄﾌﾞﾛｯｸ積工】		㎡		1.000 ㎡	当たり算出

事業名	広域営農団地農道整備事業　吉野川中部３期地区
工事名	Ｒ８吉耕　広域　吉野川中部　路床付帯工事

コード	名　称	数　量	単位	単　価	金　額	備　考
	【ｺﾝｸﾘｰﾄﾌﾞﾛｯｸ積工】 練積,無し,昼間施工,15,18-8-40（高炉B）			基本給時間:8.0 深夜時間:0.0	超勤時間:0.0 週休:月単位	
	1)施工区分 2)時間的制約	練積 無し		時間的制約:なし 夜間制約作業時間:0.0	制約作業時間:0.0	
	3)昼夜施工区分 5)裏込ｺﾝｸﾘｰﾄ厚	昼間施工 15				
	6)生ｺﾝｸﾘｰﾄ規格	18-8-40（高炉B）				
	コンクリートブロック積工 制約無　機労　昼間	1.000	㎡			
	生コンクリート(高炉Ｂ) 18-8-40（高炉B）	0.380	m3			
	合　　計					算出数量 1.000 ㎡
	単　　価		㎡			
	＊＊＊　Ｓ単－ 17号　＊＊＊					
	【構造物取壊し】		m3		1.000 m3	当たり算出
	【構造物取壊し】 無筋,なし,機械,昼間施工,する			基本給時間:8.0 深夜時間:0.0	超勤時間:0.0 週休:月単位	
	1)作業区分 2)時間的制約	無筋 なし		時間的制約:なし 夜間制約作業時間:0.0	制約作業時間:0.0	
	3)施工区分Ⅰ 4)施工区分Ⅱ	機械 昼間施工				
	5)低騒音・低振動対策	する				
	構造物とりこわし工無筋構造物 制約無　機械　機労　昼間	1.000	m3			
	合　　計					算出数量 1.000 m3
	単　　価		m3			

事業名	広域営農団地農道整備事業　吉野川中部３期地区
工事名	Ｒ８吉耕　広域　吉野川中部　路床付帯工事

コード	名　称	数　量	単位	単　価	金　額	備　考
	＊＊＊　Ｓ単－ 18号　＊＊＊					
	モルタル現場練合わせ		m3		1.000 m3	当たり算出
	モルタル現場練合わせ 洗砂(荒目),1:3			基本給時間:8.0 深夜時間:0.0	超勤時間:0.0 週休:月単位	
	1)材料区分 2)配合比区分	洗砂(荒目) 1:3		時間的制約:なし 夜間制約作業時間:0.0	制約作業時間:0.0	
	普通ﾎﾟﾙﾄﾗﾝﾄﾞｾﾒﾝﾄ 25kg詰袋	0.540	ton			
	洗砂 洗砂(荒目)	0.910	m3			
	普通作業員	0.970	人			
	諸雑費 9%	0.090				
	合　　計					算出数量 1.000 m3
	単　　価		m3			
	＊＊＊　Ｓ単－ 19号　＊＊＊					
	【排水構造物工】		m		1.000 [各単位]	当たり算出
	【排水構造物工】 U型側溝,昼間施工,L=2000,1000kg/個以下,なし,-,-,基礎砕石の施			基本給時間:8.0 深夜時間:0.0	超勤時間:0.0 週休:月単位	
	工有り,再利用撤去を行なわない			時間的制約:なし 夜間制約作業時間:0.0	制約作業時間:0.0	
	1)施工区分Ⅰ 2)施工区分Ⅱ	U型側溝 昼間施工				
	3)規格Ⅰ 4)規格Ⅱ	L=2000 1000kg/個以下				

事業名	広域営農団地農道整備事業　吉野川中部３期地区
工事名	Ｒ８吉耕　広域　吉野川中部　路床付帯工事

コード	名　称	数　量	単位	単　価	金　額	備　考
	5)時間的制約 6)L=1000を使用	なし L=1000を使用しない				
	7)L=4000を使用 8)法面小段面	L=4000を使用しない -				
	9)法面縦排水 10)再利用撤去の有無	- 再利用撤去を行なわない				
	11)基礎砕石の施工有無	基礎砕石の施工有り				
	排水構造物工 U型側溝 時間的制約無 L=2000㎜ 1000kg/個以下 機・労 昼間単価	1.000	m			
	合　　計					算出数量 1.000 [各単位]
	単　　価		[各単位]			
	＊＊＊　Ｓ単－ 20号　＊＊＊					
	高密度ﾎﾟﾘｴﾁﾚﾝ管機械布設		m		100.000 m	当たり算出
	高密度ﾎﾟﾘｴﾁﾚﾝ管機械布設 高密度ﾎﾟﾘｴﾁﾚﾝ管,600㎜,なし			基本給時間:8.0 深夜時間:0.0	超勤時間:0.0 週休:月単位	
	1)管の単価(円/m) 2)管種区分	高密度ﾎﾟﾘｴﾁﾚﾝ管		時間的制約:なし 夜間制約作業時間:0.0	制約作業時間:0.0	
	3)管径区分(㎜) 4)長期割引単価区分(賃料機械)	600㎜ なし				
	高密度ポリエチレン管	100.000	m			計上無し
	土木一般世話役	0.820	人			
	特殊作業員	2.050	人			
	普通作業員	2.980	人			
	ﾊﾞｯｸﾎｳ[ｸﾛｰﾗ型・ｸﾚｰﾝ・～超低・排対型(～2011)]	2.020	日			<賃料>

事業名	広域営農団地農道整備事業　吉野川中部３期地区
工事名	Ｒ８吉耕　広域　吉野川中部　路床付帯工事

コード	名　称	数　量	単位	単　価	金　額	備　考
	軽油 ﾊﾟﾄﾛｰﾙ給油	43.000	L			
	運転手（特殊）	1.520	人			
	合　　計					算出数量 100.000 m
	単　　価		m			
	＊＊＊　Ｓ単－ 21号　＊＊＊					
	【ｶﾞｰﾄﾞﾚｰﾙ設置】		m		1.000 m	当たり算出
	【ｶﾞｰﾄﾞﾚｰﾙ設置】 ｺﾝｸﾘｰﾄ建込,塗装品C-2B,100m以上,受けない,無し,直線部,直支柱,			基本給時間:8.0 深夜時間:0.0	超勤時間:0.0 週休:月単位	
	しない			時間的制約:なし 夜間制約作業時間:0.0	制約作業時間:0.0	
	1)建込区分 2)塗装・規格	ｺﾝｸﾘｰﾄ建込 塗装品C-2B				
	3)施工規模 4)時間的制約	100m以上 受けない				
	5)夜間作業 6)施工区分	無し 直線部				
	7)支柱区分 8)材料費の控除	直支柱 しない				
	ｶﾞｰﾄﾞﾚｰﾙ設置(ｺﾝｸﾘｰﾄ建込) 塗装品（白色）C-2B	1.000	m			
	合　　計					算出数量 1.000 m
	単　　価		m			
	＊＊＊　Ｓ単－ 22号　＊＊＊					

事業名	広域営農団地農道整備事業　吉野川中部３期地区
工事名	Ｒ８吉耕　広域　吉野川中部　路床付帯工事

コード	名　称	数　量	単位	単　価	金　額	備　考
	【ｶﾞｰﾄﾞﾚｰﾙ設置】		m		1.000 m	当たり算出
	【ｶﾞｰﾄﾞﾚｰﾙ設置】 土中建込,塗装品C-4E,100m以上,受けない,無し,直線部,直支柱,し			基本給時間:8.0 深夜時間:0.0	超勤時間:0.0 週休:月単位	
	ない			時間的制約:なし 夜間制約作業時間:0.0	制約作業時間:0.0	
	1)建込区分 2)塗装・規格	土中建込 塗装品C-4E				
	3)施工規模 4)時間的制約	100m以上 受けない				
	5)夜間作業 6)施工区分	無し 直線部				
	7)支柱区分 8)材料費の控除	直支柱 しない				
	ｶﾞｰﾄﾞﾚｰﾙ設置(土中建込) 塗装品（白色）C-4E	1.000	m			
	合　　計					算出数量 1.000 m
	単　　価		m			
	＊＊＊　Ｓ単－ 23号　＊＊＊					
	【落石防護柵設置・撤去工(金網)】		m		1.000 m	当たり算出
	【落石防護柵設置・撤去工(金網)】 ロープ・金網設置工(間隔保持材付),設置,2.0m,15m以上,受けな			基本給時間:8.0 深夜時間:0.0	超勤時間:0.0 週休:月単位	
	い,無し,有り,亜鉛メッキ			時間的制約:なし 夜間制約作業時間:0.0	制約作業時間:0.0	
	1)種別 2)作業区分	ロープ・金網設置工(間隔保持材付) 設置				
	3)柵高 4)施工規模	2.0m 15m以上				
	5)時間的制約 6)夜間作業	受けない 無し				

事業名	広域営農団地農道整備事業　吉野川中部３期地区
工事名	Ｒ８吉耕　広域　吉野川中部　路床付帯工事

コード	名　称	数　量	単位	単　価	金　額	備　考
	7)間隔保持材 8)金網表面仕様	有り 亜鉛メッキ				
	落石防護柵（ﾛｰﾌﾟ・金網） 間隔保持材付　柵高　2.00m　ロープ7本	1.000	m			
	合　　計					算出数量 1.000 m
	単　　価		m			
	＊＊＊　Ｓ単－ 24号　＊＊＊					
	【落石防護柵設置・撤去工(支柱)】		本		1.000 本	当たり算出
	【落石防護柵設置・撤去工(支柱)】 設置,中間支柱,2.0m,受けない,無し,メッキ＋焼付塗装,使用しな			基本給時間:8.0 深夜時間:0.0	超勤時間:0.0 週休:月単位	
	い,3.5m未満,-			時間的制約:なし 夜間制約作業時間:0.0	制約作業時間:0.0	
	1)作業区分 2)支柱区分	設置 中間支柱				
	3)柵高 4)時間的制約	2.0m 受けない				
	5)夜間作業 6)支柱塗装区分	無し メッキ＋焼付塗装				
	7)曲支柱使用 8)支柱柵高範囲区分１	使用しない 3.5m未満				
	9)支柱柵高範囲区分２	-				
	落石防護柵（中間支柱） 柵高　2.00m	1.350	本			
	合　　計					算出数量 1.000 本
	単　　価		本			

事業名	広域営農団地農道整備事業　吉野川中部３期地区
工事名	Ｒ８吉耕　広域　吉野川中部　路床付帯工事

コード	名　称	数　量	単位	単　価	金　額	備　考
	＊＊＊　Ｓ単－ 25号　＊＊＊					
	【落石防護柵設置・撤去工(支柱)】		本		1.000 本	当たり算出
	【落石防護柵設置・撤去工(支柱)】 設置,端末支柱,2.0m,受けない,無し,メッキ＋焼付塗装,使用しない,3.5m未満,-			基本給時間:8.0 深夜時間:0.0 時間的制約:なし 夜間制約作業時間:0.0	超勤時間:0.0 週休:月単位 制約作業時間:0.0	
	1)作業区分 2)支柱区分	設置 端末支柱				
	3)柵高 4)時間的制約	2.0m 受けない				
	5)夜間作業 6)支柱塗装区分	無し メッキ＋焼付塗装				
	7)曲支柱使用 8)支柱柵高範囲区分１	使用しない 3.5m未満				
	9)支柱柵高範囲区分２	-				
	落石防護柵（末端支柱） 柵高　2.00m	1.200	本			
	合　　計					算出数量 1.000 本
	単　　価		本			
	＊＊＊　Ｓ単－ 26号　＊＊＊					
	足場工		掛m²		100.000 掛m²	当たり算出
	足場工 あり,単管傾斜,なし			基本給時間:8.0 深夜時間:0.0	超勤時間:0.0 週休:月単位	
	1)足場区分 2)安全ネット区分	単管傾斜 あり		時間的制約:なし 夜間制約作業時間:0.0	制約作業時間:0.0	
	3)長期割引単価区分(賃料機械)	なし				

事業名	広域営農団地農道整備事業　吉野川中部３期地区
工事名	Ｒ８吉耕　広域　吉野川中部　路床付帯工事

コード	名　称	数　量	単位	単　価	金　額	備　考
	土木一般世話役	1.500	人			
	とび工	6.100	人			
	普通作業員	2.700	人			
	ﾗﾌﾃﾚｰﾝｸﾚｰﾝ[油圧伸縮ｼﾞﾌﾞ型・～低騒・排対型(～2014)]	0.800	日			<賃料>
	諸雑費	0.280				
	合　　計					算出数量 100.000 掛㎡
	単　　価		掛㎡			
	＊＊＊　Ｓ単－ 27号　＊＊＊					
	足場工		掛㎡		100.000 掛㎡	当たり算出
	足場工 なし,単管,なし			基本給時間:8.0 深夜時間:0.0	超勤時間:0.0 週休:月単位	
	1)足場区分 2)安全ネット区分	単管 なし		時間的制約:なし 夜間制約作業時間:0.0	制約作業時間:0.0	
	3)長期割引単価区分(賃料機械)	なし				
	土木一般世話役	1.900	人			
	とび工	6.900	人			
	普通作業員	1.800	人			
	ﾗﾌﾃﾚｰﾝｸﾚｰﾝ[油圧伸縮ｼﾞﾌﾞ型・～低騒・排対型(～2014)]	0.800	日			<賃料>
	諸雑費	0.290				

事業名	広域営農団地農道整備事業　吉野川中部３期地区
工事名	Ｒ８吉耕　広域　吉野川中部　路床付帯工事

コード	名　称	数　量	単位	単　価	金　額	備　考
	合　　計					算出数量 100.000 掛㎡
	単　　価		掛㎡			
	＊＊＊　Ｓ単－ 28号　＊＊＊					
	足場工		掛㎡		100.000 掛㎡	当たり算出
	足場工 なし,手摺先行型枠組,なし			基本給時間:8.0 深夜時間:0.0	超勤時間:0.0 週休:月単位	
	1)足場区分 2)安全ネット区分	手摺先行型枠組 なし		時間的制約:なし 夜間制約作業時間:0.0	制約作業時間:0.0	
	3)長期割引単価区分(賃料機械)	なし				
	土木一般世話役	1.600	人			
	とび工	7.000	人			
	普通作業員	1.300	人			
	ﾗﾌﾃﾚｰﾝｸﾚｰﾝ[油圧伸縮ｼﾞﾌﾞ型・～低騒･排対型(～2014)]	1.400	日			<賃料>
	諸雑費	0.340				
	合　　計					算出数量 100.000 掛㎡
	単　　価		掛㎡			
	＊＊＊　Ｓ単－ 29号　＊＊＊					
	SP 掘削		m3		1.000 m3	当たり算出

事業名	広域営農団地農道整備事業　吉野川中部３期地区
工事名	Ｒ８吉耕　広域　吉野川中部　路床付帯工事

コード	名　称	数　量	単位	単　価	金　額	備　考
	SP 掘削 土砂,片切掘削,-,-,-,-,-,-			基本給時間:8.0 深夜時間:0.0	超勤時間:0.0 週休:月単位	
				時間的制約:なし 夜間制約作業時間:0.0	制約作業時間:0.0	
	1)土質 2)施工方法	土砂 片切掘削				
	3)押土の有無 4)障害の有無	- -				
	5)施工数量 6)火薬使用	- -				
	7)破砕片除去の有無 8)集積押土の有無	- -				
	単　　価		m3			
	＊＊＊　Ｓ単－ 30号　＊＊＊					
	SP 掘削		m3		1.000 m3	当たり算出
	SP 掘削 土砂,ｵｰﾌﾟﾝｶｯﾄ,無し,無し,5,000m3未満,-,-,-			基本給時間:8.0 深夜時間:0.0	超勤時間:0.0 週休:月単位	
				時間的制約:なし 夜間制約作業時間:0.0	制約作業時間:0.0	
	1)土質 2)施工方法	土砂 ｵｰﾌﾟﾝｶｯﾄ				
	3)押土の有無 4)障害の有無	無し 無し				
	5)施工数量 6)火薬使用	5,000m3未満 -				
	7)破砕片除去の有無 8)集積押土の有無	- -				
	単　　価		m3			

事業名	広域営農団地農道整備事業　吉野川中部３期地区
工事名	Ｒ８吉耕　広域　吉野川中部　路床付帯工事

コード	名　称	数　量	単位	単　価	金　額	備　考
	＊＊＊　Ｓ単－ 31号　＊＊＊					
	SP 積込(ルーズ)		m3		1.000 m3	当たり算出
	SP 積込(ルーズ) 土砂,土量50,000m3未満			基本給時間:8.0 深夜時間:0.0	超勤時間:0.0 週休:月単位	
				時間的制約:なし 夜間制約作業時間:0.0	制約作業時間:0.0	
	1)土質 2)作業内容	土砂 土量50,000m3未満				
	単　　価		m3			
	＊＊＊　Ｓ単－ 32号　＊＊＊					
	SP 床掘り		m3		1.000 m3	当たり算出
	SP 床掘り 土砂,標準,無し,無し,なし			基本給時間:8.0 深夜時間:0.0	超勤時間:0.0 週休:月単位	
				時間的制約:なし 夜間制約作業時間:0.0	制約作業時間:0.0	
	1)土質 2)施工方法	土砂 標準				
	3)土留方式の種類 4)障害の有無	無し 無し				
	5)長期割引単価区分	なし				
	単　　価		m3			
	＊＊＊　Ｓ単－ 33号　＊＊＊					
	SP 土砂等運搬		m3		1.000 m3	当たり算出

事業名	広域営農団地農道整備事業　吉野川中部３期地区
工事名	Ｒ８吉耕　広域　吉野川中部　路床付帯工事

コード	名　称	数　量	単位	単　価	金　額	備　考
	SP 土砂等運搬 標準,ﾊﾞｯｸﾎｳ山積0.8m3(平積0.6m3),土砂(岩塊･玉石混り土含む),無			基本給時間:8.0 深夜時間:0.0	超勤時間:0.0 週休:月単位	
	し,22.5km以下			時間的制約:なし 夜間制約作業時間:0.0	制約作業時間:0.0	
	1)土砂等発生現場 2)積込機種･規格	標準 ﾊﾞｯｸﾎｳ山積0.8m3(平積0.6m3)				
	3)土質 4)DID区間の有無	土砂(岩塊･玉石混り土含む) 無し				
	5)運搬距離	22.5km以下				
	単　　価		m3			
	＊＊＊　Ｓ単－ 34号　＊＊＊					
	SP 土砂等運搬		m3		1.000 m3	当たり算出
	SP 土砂等運搬 標準,ﾊﾞｯｸﾎｳ山積0.8m3(平積0.6m3),土砂(岩塊･玉石混り土含む),無			基本給時間:8.0 深夜時間:0.0	超勤時間:0.0 週休:月単位	
	し,49.5km以下			時間的制約:なし 夜間制約作業時間:0.0	制約作業時間:0.0	
	1)土砂等発生現場 2)積込機種･規格	標準 ﾊﾞｯｸﾎｳ山積0.8m3(平積0.6m3)				
	3)土質 4)DID区間の有無	土砂(岩塊･玉石混り土含む) 無し				
	5)運搬距離	49.5km以下				
	単　　価		m3			
	＊＊＊　Ｓ単－ 35号　＊＊＊					
	SP 基面整正		m²		1.000 m²	当たり算出

事業名	広域営農団地農道整備事業　吉野川中部３期地区
工事名	Ｒ８吉耕　広域　吉野川中部　路床付帯工事

コード	名　称	数　量	単位	単　価	金　額	備　考
	SP 基面整正 基面整正			基本給時間:8.0 深夜時間:0.0	超勤時間:0.0 週休:月単位	
				時間的制約:なし 夜間制約作業時間:0.0	制約作業時間:0.0	
	1)整形区分	基面整正				
	単　　価		㎡			
	＊＊＊　Ｓ単－ 36号　＊＊＊					
	SP 殻運搬		m3		1.000 m3	当たり算出
	SP 殻運搬 ｺﾝｸﾘｰﾄ(無筋)構造物とりこわし,機械積込,無し,10.9km以下			基本給時間:8.0 深夜時間:0.0	超勤時間:0.0 週休:月単位	
				時間的制約:なし 夜間制約作業時間:0.0	制約作業時間:0.0	
	1)殻発生作業 2)積込工法区分	ｺﾝｸﾘｰﾄ(無筋)構造物とりこわし 機械積込				
	3)DID区間の有無 4)運搬距離	無し 10.9km以下				
	単　　価		m3			
	＊＊＊　Ｓ単－ 37号　＊＊＊					
	SP 殻運搬		m3		1.000 m3	当たり算出
	SP 殻運搬 舗装版破砕,機械積込(舗装版厚15cm以下),無し,11.5km以下			基本給時間:8.0 深夜時間:0.0	超勤時間:0.0 週休:月単位	
				時間的制約:なし 夜間制約作業時間:0.0	制約作業時間:0.0	
	1)殻発生作業 2)積込工法区分	舗装版破砕 機械積込(舗装版厚15cm以下)				

事業名	広域営農団地農道整備事業　吉野川中部３期地区
工事名	Ｒ８吉耕　広域　吉野川中部　路床付帯工事

コード	名　称	数　量	単位	単　価	金　額	備　考
	3)DID区間の有無 4)運搬距離	無し 11.5km以下				
	単　　価		m3			
	＊＊＊　Ｓ単－ 38号　＊＊＊					
	SP 舗装版破砕		㎡		1.000 ㎡	当たり算出
	SP 舗装版破砕 ｱｽﾌｧﾙﾄ舗装版,無し,必要,15cm以下,-,有り,なし			基本給時間:8.0 深夜時間:0.0	超勤時間:0.0 週休:月単位	
				時間的制約:なし 夜間制約作業時間:0.0	制約作業時間:0.0	
	1)舗装版種別 2)障害等の有無	ｱｽﾌｧﾙﾄ舗装版 無し				
	3)騒音振動対策 4)舗装版厚	必要 15cm以下				
	5)Co+As(ｶﾊﾞｰ)舗装によるAs舗装 6)積込作業の有無	- 有り				
	7)長期割引単価区分	なし				
	単　　価		㎡			
	＊＊＊　Ｓ単－ 39号　＊＊＊					
	SP 胴込・裏込材（砕石）		m3		1.000 m3	当たり算出
	SP 胴込・裏込材（砕石） 間知･平･連節ﾌﾞﾛｯｸ,再生砕石　RC-40,なし,有り			基本給時間:8.0 深夜時間:0.0	超勤時間:0.0 週休:月単位	
				時間的制約:なし 夜間制約作業時間:0.0	制約作業時間:0.0	
	1)ﾌﾞﾛｯｸの種類 2)胴込･裏込材の有無	間知･平･連節ﾌﾞﾛｯｸ 有り				

事業名	広域営農団地農道整備事業　吉野川中部３期地区
工事名	Ｒ８吉耕　広域　吉野川中部　路床付帯工事

コード	名　称	数　量	単位	単　価	金　額	備　考
	3)長期割引単価区分 4)胴込･裏込材の規格	なし 再生砕石　RC-40				
	単　　価		m3			
	＊＊＊　Ｓ単－ 40号　＊＊＊					
	SP 基礎砕石		㎡		1.000 ㎡	当たり算出
	SP 基礎砕石 12.5cmを超え17.5cm以下,計上する,なし,再生クラッシャラン RC-4			基本給時間:8.0 深夜時間:0.0	超勤時間:0.0 週休:月単位	
	0 40～0mm			時間的制約:なし 夜間制約作業時間:0.0	制約作業時間:0.0	
	1)砕石の厚さ 2)砕石の計上	12.5cmを超え17.5cm以下 計上する				
	3)長期割引単価区分 4)規格区分	なし 再生クラッシャラン RC-40 40～0mm				
	単　　価		㎡			
	＊＊＊　Ｓ単－ 41号　＊＊＊					
	SP 基礎砕石		㎡		1.000 ㎡	当たり算出
	SP 基礎砕石 7.5cmを超え12.5cm以下,計上する,なし,再生クラッシャラン RC-40			基本給時間:8.0 深夜時間:0.0	超勤時間:0.0 週休:月単位	
	40～0mm			時間的制約:なし 夜間制約作業時間:0.0	制約作業時間:0.0	
	1)砕石の厚さ 2)砕石の計上	7.5cmを超え12.5cm以下 計上する				
	3)長期割引単価区分 4)規格区分	なし 再生クラッシャラン RC-40 40～0mm				
	単　　価		㎡			

事業名	広域営農団地農道整備事業　吉野川中部３期地区
工事名	Ｒ８吉耕　広域　吉野川中部　路床付帯工事

コード	名　称	数　量	単位	単　価	金　額	備　考
	＊＊＊　Ｓ単－ 42号　＊＊＊					
	SP 基礎砕石		㎡		1.000 ㎡	当たり算出
	SP 基礎砕石 17.5cmを超え20.0cm以下,計上する,なし,再生クラッシャラン RC-4			基本給時間:8.0 深夜時間:0.0	超勤時間:0.0 週休:月単位	
	0 40～0mm			時間的制約:なし 夜間制約作業時間:0.0	制約作業時間:0.0	
	1)砕石の厚さ 2)砕石の計上	17.5cmを超え20.0cm以下 計上する				
	3)長期割引単価区分 4)規格区分	なし 再生クラッシャラン RC-40 40～0mm				
	単　　価		㎡			
	＊＊＊　Ｓ単－ 43号　＊＊＊					
	SP 型枠		㎡		1.000 ㎡	当たり算出
	SP 型枠 一般型枠,小型構造物			基本給時間:8.0 深夜時間:0.0	超勤時間:0.0 週休:月単位	
				時間的制約:なし 夜間制約作業時間:0.0	制約作業時間:0.0	
	1)型枠の種類 2)構造物の種類	一般型枠 小型構造物				
	単　　価		㎡			
	＊＊＊　Ｓ単－ 44号　＊＊＊					
	SP 型枠		㎡		1.000 ㎡	当たり算出

事業名	広域営農団地農道整備事業　吉野川中部３期地区
工事名	Ｒ８吉耕　広域　吉野川中部　路床付帯工事

コード	名　称	数　量	単位	単　価	金　額	備　考
	SP 型枠 一般型枠,鉄筋･無筋構造物			基本給時間:8.0 深夜時間:0.0	超勤時間:0.0 週休:月単位	
				時間的制約:なし 夜間制約作業時間:0.0	制約作業時間:0.0	
	1)型枠の種類 2)構造物の種類	一般型枠 鉄筋･無筋構造物				
	単　　価		㎡			
	＊＊＊　Ｓ単－ 45号　＊＊＊					
	SP 型枠		㎡		1.000 ㎡	当たり算出
	SP 型枠 一般型枠,均しｺﾝｸﾘｰﾄ			基本給時間:8.0 深夜時間:0.0	超勤時間:0.0 週休:月単位	
				時間的制約:なし 夜間制約作業時間:0.0	制約作業時間:0.0	
	1)型枠の種類 2)構造物の種類	一般型枠 均しｺﾝｸﾘｰﾄ				
	単　　価		㎡			
	＊＊＊　Ｓ単－ 46号　＊＊＊					
	SP 目地板		㎡		1.000 ㎡	当たり算出
	SP 目地板 30m2未満,計上する,目地板(瀝青質板) t=10㎜			基本給時間:8.0 深夜時間:0.0	超勤時間:0.0 週休:月単位	
				時間的制約:なし 夜間制約作業時間:0.0	制約作業時間:0.0	
	1)1工事当り使用量 2)目地板の計上	30m2未満 計上する				
	3)規格区分	目地板(瀝青質板) t=10㎜				

事業名	広域営農団地農道整備事業　吉野川中部３期地区
工事名	Ｒ８吉耕　広域　吉野川中部　路床付帯工事

コード	名　称	数　量	単位	単　価	金　額	備　考
	単　　価		㎡			
	＊＊＊　Ｓ単－ 47号　＊＊＊					
	SP 止水板		m		1.000 m	当たり算出
	SP 止水板 計上する（ゴム製）,230㎜×10.0㎜　φ35㎜(ゴム製)			基本給時間:8.0 深夜時間:0.0	超勤時間:0.0 週休:月単位	
				時間的制約:なし 夜間制約作業時間:0.0	制約作業時間:0.0	
	1)止水板の計上 2)規格区分	計上する（ゴム製） 230㎜×10.0㎜　φ35㎜(ゴム製)				
	止水板 ゴム製　t=5㎜					材変
	単　　価		m			
	＊＊＊　Ｓ単－ 48号　＊＊＊					
	SP 止水板		m		1.000 m	当たり算出
	SP 止水板 計上する（ゴム製）,230㎜×10.0㎜　φ35㎜(ゴム製)			基本給時間:8.0 深夜時間:0.0	超勤時間:0.0 週休:月単位	
				時間的制約:なし 夜間制約作業時間:0.0	制約作業時間:0.0	
	1)止水板の計上 2)規格区分	計上する（ゴム製） 230㎜×10.0㎜　φ35㎜(ゴム製)				
	単　　価		m			
	＊＊＊　Ｓ単－ 49号　＊＊＊					

事業名	広域営農団地農道整備事業　吉野川中部３期地区
工事名	Ｒ８吉耕　広域　吉野川中部　路床付帯工事

コード	名　称	数　量	単位	単　価	金　額	備　考
	SP 表層（車道・路肩部）		㎡		1.000 ㎡ 当たり算出	
	SP 表層（車道・路肩部） 1.4m以上3.0m以下,50mm,ｱｽﾌｧﾙﾄ混合物Ｉ（2.35t/m3）,ﾌﾟﾗｲﾑｺｰﾄ 各			基本給時間:8.0 深夜時間:0.0	超勤時間:0.0 週休:月単位	
	種,なし,再生密粒度ｱｽｺﾝ(13)			時間的制約:なし 夜間制約作業時間:0.0	制約作業時間:0.0	
	1)平均幅員 2)1層当り平均仕上り厚	1.4m以上3.0m以下 50mm				
	3)比重区分 4)瀝青材料種類	ｱｽﾌｧﾙﾄ混合物Ｉ（2.35t/m3） ﾌﾟﾗｲﾑｺｰﾄ 各種				
	5)長期割引単価区分 6)材料区分	なし 再生密粒度ｱｽｺﾝ(13)				
	単　　価		㎡			
	＊＊＊　Ｓ単－ 50号　＊＊＊					
	SP コンクリート		m3		1.000 m3 当たり算出	
	SP コンクリート 小型構造物,ﾊﾞｯｸﾎｳ(ｸﾚｰﾝ機能付)打設,計上する,-,一般養生,-,-,-,			基本給時間:8.0 深夜時間:0.0	超勤時間:0.0 週休:月単位	
	なし,18-8-25(20)(高炉B) W/C60%			時間的制約:なし 夜間制約作業時間:0.0	制約作業時間:0.0	
	1)構造物種別 2)打設工法	小型構造物 ﾊﾞｯｸﾎｳ(ｸﾚｰﾝ機能付)打設				
	3)ｺﾝｸﾘｰﾄの計上 4)設計日打設量	計上する -				
	5)養生工の種類 6)圧送管延長距離区分	一般養生 -				
	7)現場内小運搬の有無 8)打設高さ､水平打設距離	- -				
	9)長期割引単価区分 10)規格区分	なし 18-8-25(20)(高炉B) W/C60%				
	単　　価		m3			

事業名	広域営農団地農道整備事業　吉野川中部３期地区
工事名	Ｒ８吉耕　広域　吉野川中部　路床付帯工事

コード	名　称	数　量	単位	単　価	金　額	備　考
	＊＊＊　Ｓ単－ 51号　＊＊＊					
	SP コンクリート		m3		1.000 m3	当たり算出
	SP コンクリート 小型構造物,ﾊﾞｯｸﾎｳ(ｸﾚｰﾝ機能付)打設,計上する,-,一般養生,-,-,-,			基本給時間:8.0 深夜時間:0.0	超勤時間:0.0 週休:月単位	
	なし,18-8-40(高炉B) W/C60%			時間的制約:なし 夜間制約作業時間:0.0	制約作業時間:0.0	
	1)構造物種別 2)打設工法	小型構造物 ﾊﾞｯｸﾎｳ(ｸﾚｰﾝ機能付)打設				
	3)ｺﾝｸﾘｰﾄの計上 4)設計日打設量	計上する -				
	5)養生工の種類 6)圧送管延長距離区分	一般養生 -				
	7)現場内小運搬の有無 8)打設高さ､水平打設距離	- -				
	9)長期割引単価区分 10)規格区分	なし 18-8-40(高炉B) W/C60%				
	単　　価		m3			
	＊＊＊　Ｓ単－ 52号　＊＊＊					
	SP コンクリート		m3		1.000 m3	当たり算出
	SP コンクリート 小型構造物,ｸﾚｰﾝ車打設,計上する,-,一般養生,-,-,高さ約17m以下、			基本給時間:8.0 深夜時間:0.0	超勤時間:0.0 週休:月単位	
	水平距離約17m以下,なし,18-8-40(高炉B) W/C60%			時間的制約:なし 夜間制約作業時間:0.0	制約作業時間:0.0	
	1)構造物種別 2)打設工法	小型構造物 ｸﾚｰﾝ車打設				
	3)ｺﾝｸﾘｰﾄの計上 4)設計日打設量	計上する -				

事業名	広域営農団地農道整備事業　吉野川中部３期地区
工事名	Ｒ８吉耕　広域　吉野川中部　路床付帯工事

コード	名　称	数　量	単位	単　価	金　額	備　考
	5)養生工の種類 6)圧送管延長距離区分	一般養生 -				
	7)現場内小運搬の有無 8)打設高さ、水平打設距離	- 高さ約17m以下、水平距離約17m以下				
	9)長期割引単価区分 10)規格区分	なし 18-8-40(高炉B) W/C60%				
	単　　価		m3			
	＊＊＊　Ｓ単－ 53号　＊＊＊					
	SP コンクリート		m3		1.000 m3	当たり算出
	SP コンクリート 小型構造物,人力打設,計上する,-,一般養生,-,無し,-,18-8-40(高			基本給時間:8.0 深夜時間:0.0	超勤時間:0.0 週休:月単位	
	炉B) W/C60%			時間的制約:なし 夜間制約作業時間:0.0	制約作業時間:0.0	
	1)構造物種別 2)打設工法	小型構造物 人力打設				
	3)ｺﾝｸﾘｰﾄの計上 4)設計日打設量	計上する -				
	5)養生工の種類 6)圧送管延長距離区分	一般養生 -				
	7)現場内小運搬の有無 8)打設高さ、水平打設距離	無し -				
	10)規格区分	18-8-40(高炉B) W/C60%				
	単　　価		m3			
	＊＊＊　Ｓ単－ 54号　＊＊＊					
	SP コンクリート		m3		1.000 m3	当たり算出

事業名	広域営農団地農道整備事業　吉野川中部３期地区
工事名	Ｒ８吉耕　広域　吉野川中部　路床付帯工事

コード	名　称	数　量	単位	単　価	金　額	備　考
	SP コンクリート 無筋・鉄筋構造物,ｺﾝｸﾘｰﾄﾎﾟﾝﾌﾟ車打設,計上する,10m3以上100m3未満			基本給時間:8.0 深夜時間:0.0	超勤時間:0.0 週休:月単位	
	,一般養生,延長無し,-,-,18-8-40(高炉B) W/C60%			時間的制約:なし 夜間制約作業時間:0.0	制約作業時間:0.0	
	1)構造物種別 2)打設工法	無筋・鉄筋構造物 ｺﾝｸﾘｰﾄﾎﾟﾝﾌﾟ車打設				
	3)ｺﾝｸﾘｰﾄの計上 4)設計日打設量	計上する 10m3以上100m3未満				
	5)養生工の種類 6)圧送管延長距離区分	一般養生 延長無し				
	7)現場内小運搬の有無 8)打設高さ、水平打設距離	- -				
	10)規格区分	18-8-40(高炉B) W/C60%				
	単　　価		m3			
	＊＊＊　Ｓ単－ 55号　＊＊＊					
	SP コンクリート		m3		1.000 m3 当たり算出	
	SP コンクリート 小型構造物,人力打設,計上する,-,一般養生,-,無し,-,18-8-25(20)			基本給時間:8.0 深夜時間:0.0	超勤時間:0.0 週休:月単位	
	(高炉B) W/C60%			時間的制約:なし 夜間制約作業時間:0.0	制約作業時間:0.0	
	1)構造物種別 2)打設工法	小型構造物 人力打設				
	3)ｺﾝｸﾘｰﾄの計上 4)設計日打設量	計上する -				
	5)養生工の種類 6)圧送管延長距離区分	一般養生 -				
	7)現場内小運搬の有無 8)打設高さ、水平打設距離	無し -				
	10)規格区分	18-8-25(20)(高炉B) W/C60%				

事業名	広域営農団地農道整備事業　吉野川中部３期地区
工事名	Ｒ８吉耕　広域　吉野川中部　路床付帯工事

コード	名　称	数　量	単位	単　価	金　額	備　考
	単　　価		m3			
	＊＊＊　Ｓ単－ 56号　＊＊＊					
	SP コンクリート		m3		1.000 m3	当たり算出
	SP コンクリート 無筋･鉄筋構造物,ﾊﾞｯｸﾎｳ(ｸﾚｰﾝ機能付)打設,計上する,-,一般養生,-			基本給時間:8.0 深夜時間:0.0	超勤時間:0.0 週休:月単位	
	,-,-,なし,18-8-40(高炉B) W/C60%			時間的制約:なし 夜間制約作業時間:0.0	制約作業時間:0.0	
	1)構造物種別 2)打設工法	無筋･鉄筋構造物 ﾊﾞｯｸﾎｳ(ｸﾚｰﾝ機能付)打設				
	3)ｺﾝｸﾘｰﾄの計上 4)設計日打設量	計上する -				
	5)養生工の種類 6)圧送管延長距離区分	一般養生 -				
	7)現場内小運搬の有無 8)打設高さ､水平打設距離	- -				
	9)長期割引単価区分 10)規格区分	なし 18-8-40(高炉B) W/C60%				
	単　　価		m3			

事業名	広域営農団地農道整備事業　吉野川中部３期地区
工事名	Ｒ８吉耕　広域　吉野川中部　路床付帯工事

コード	名　称（規　格）	数　量	単位	単　価	金　額	備　考
	残土処分費					
P96001	残土処分費		m3	990		Ｓ単　11号
	鋼製蓋（グレーチング）					
P96005	T-25　995×900×130		枚	101,300		Ｓ単　8号

見積単価一覧表

工事名	R8吉耕　広域　吉野川中部　路床付帯工事			
名称	規格	単位	単価	備考
処分費	残土	m3	990	運搬距離 L=19.9km
鋼製蓋（グレーチング）	T-25　995×900×120	枚	101,300	

Ｒ８吉耕　広域　吉野川中部　路床付帯工事

数　量　計　算　書

【当初】

【土 工】 P

土 工	数 量 集 計 表								
名 称	規 格	記号	計 算 式					単位	数 量
(道 路 土 工)			※ 土工数量計算書より						
			本線	広域平場	県道部				
片切掘削	土 砂		94.0	−	75.7			m3	169.7
	岩		0.0	−	−			m3	0.0
オープンカット	土 砂		792.0	67.7	−			m3	859.7
	岩		−	−	−			m3	0.0
							合計	m3	1029.4
路体	構造物周辺		0.0	−	−			m3	0.0
	B<1.0		0.0	−	−			m3	0.0
							合計	m3	0.0
路床	構造物周辺		0.0	−	18.2			m3	18.2
	B<1.0		0.0	−	−			m3	0.0
							合計	m3	18.2
残土処理	土砂		0.0					m3	1048.4
	岩		0.0					m3	−
(作 業 土 工 擁壁)									
床掘	土砂		0.0	−	48.4			m3	48.4
	岩		0.0	−	−			m3	0.0
基面整正	土砂		0.00	−	40.25			m2	40.25
	岩		0.00	−	−			m2	0.0
埋戻	構造部周辺		0.00	−	12.1			m3	12.1
	B<1.0		0.00	−	−			m3	0.0
	1.0≦B<2.5		0.00	−	−			m3	0.0
	2.5≦B<4.0		0.00	−	−			m3	0.0
(作 業 土 工 排水)									
床掘	土砂		0.0	6.7	−			m3	6.7
埋戻	構造物周辺		0.0	3.4	−			m3	3.4
基面整正	土砂		0.00	8.40	−			m2	8.4
(法面整形工)									
切土法面整形	土 砂		0.00	−	−			m2	0.00
盛土法面整形	土 砂		0.00	−	−			m2	0.00
(舗装復旧工)									
As舗装復旧	t=50mm		取壊し数量と同じ					m2	14.1

土工収支

床掘残土集計表

工種	土質	床掘		埋戻		備考
		N	C	N	C	
擁壁工		48	43	13	12	
	土砂	48	43	13	12	43/43=1
	岩	0	0	0	0	1-1=0
排水工		7	6	3	3	
	土砂	7	6	3	3	6/6=1
	岩	0	0	0	0	1-1=0
合計	土砂	55	49	16	15	55-16=39 残土(N)
	岩	0	0	0	0	0-0=0 残土(N)

発生土

工種	土質	N	C
片切掘削	土砂	170	153
	岩	0	0
オープンカット	土砂	860	774
	岩	0	0
床掘残土	土砂	39	35
	岩	0	0
合計	土砂	1068	962
	岩	0	0

必要土

工種	土質	N	C
路体盛土	土砂	0	0
路床盛土	土砂	20	18
合計		20	18

残土(N)	土砂	1068.4-20	1048 m3
	岩		0 m3

道路土工

土 工 数 量 計 算 書

測　点	点間距離	片切掘削(土砂)			片切掘削(岩)			オープンカット(土砂)			オープンカット(岩)		
		断　面	平均断面	数　量	断　面	平均断面	数　量	断　面	平均断面	数　量	断　面	平均断面	数　量
(No. 1 + 14.350)		0.0						0.0					
No. 2	5.650	0.0	0.00	0.0				0.0	0.00	0.0			
No. 2 + 5.000	5.000	0.0	0.00	0.0				0.0	0.00	0.0			
No. 2 + 10.000	5.000	0.0	0.00	0.0				0.0	0.00	0.0			
No. 2 + 16.000	6.000	0.0	0.00	0.0				0.0	0.00	0.0			
No. 3	4.000	0.0	0.00	0.0				0.0	0.00	0.0			
No. 3 + 10.000	10.000	4.1	2.05	20.5				33.8	16.90	169.0			
No. 4	10.000	1.0	2.55	25.5				37.7	35.75	357.5			
No. 4 + 10.000	10.000	4.3	2.65	26.5				7.7	22.70	227.0			
No. 5	10.000	0.0	2.15	21.5				0.0	3.85	38.5			
	m			m3			m3			m3			m3
合　計	65.650			94.0			0.0			792.0			0.0

第　号

数　量　計　算　書

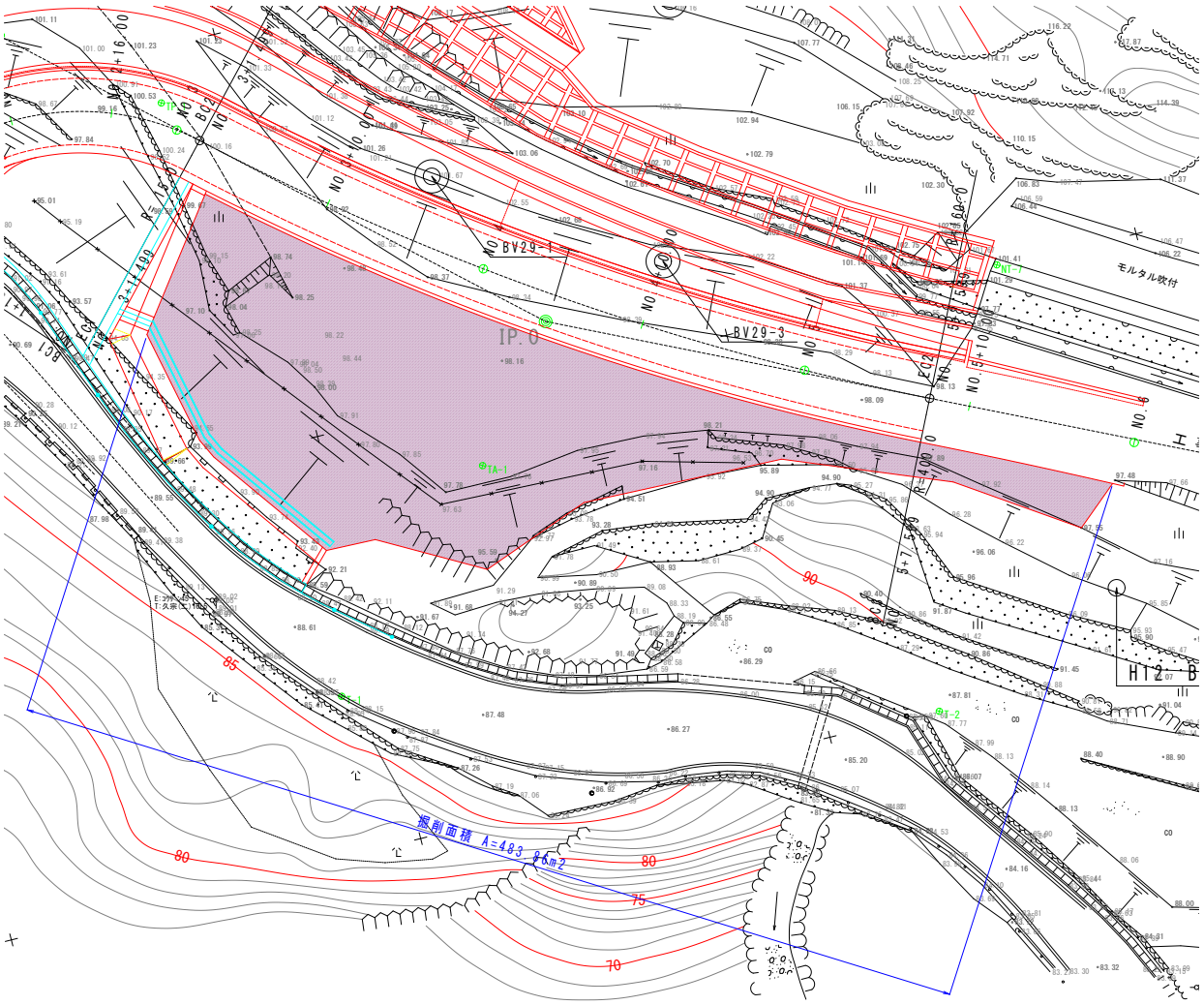

舗装構成

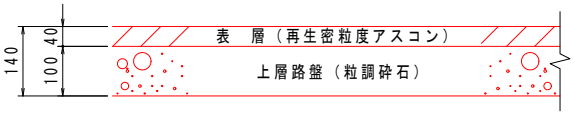

名　称	規　格	記号	計　算　式	単位	数　量
【1.0式当り数量】	平場部面積		CAD計測	m2	483.86
（道路土工）					
オープンカット	土砂		483.86×0.14	m3	67.7

第　号　　数　量　計　算　書

<U型水路>

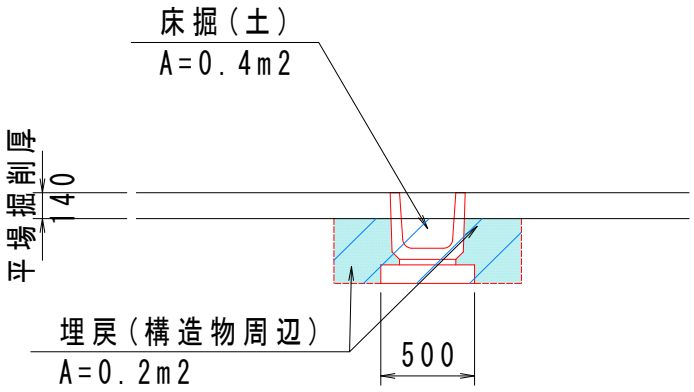

名　称	規　格	記号	計　算　式	単位	数　量
【1.0m当り数量】					
(作業土工　排水)					
床掘	土砂			m3	0.4
埋戻	構造物周辺			m3	0.2
基面整正	土			m2	0.50
【1.0式当り数量】	延長			m	16.80
(作業土工　排水)					
床掘	土砂		0.4×16.8	m3	6.7
埋戻	構造物周辺		0.2×16.8	m3	3.4
基面整正	土		0.5×16.8	m2	8.40

【土工(県道部)】 P

第　　号　　数　量　計　算　書

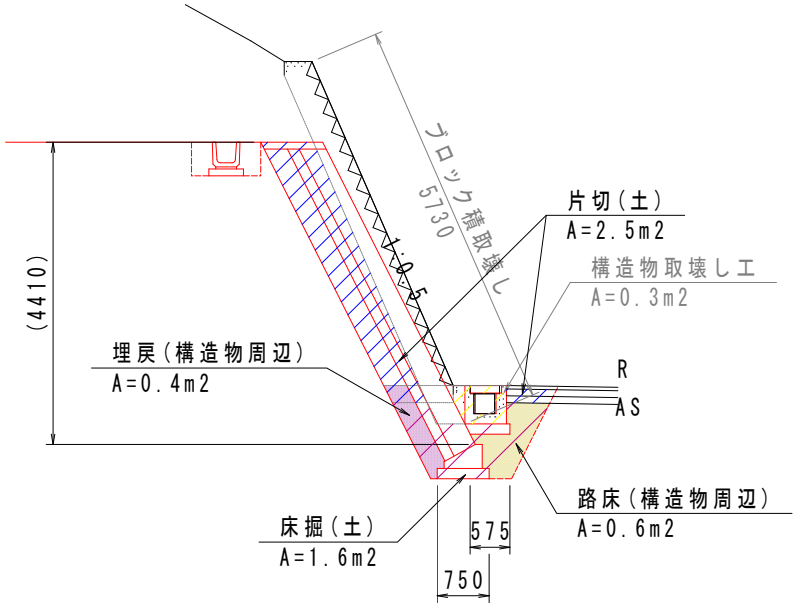

名　称	規　格	記号	計　算　式	単位	数　量
【1.0m当り数量】					
(道路土工)					
片切掘削	土砂			m3	2.5
路床盛土	構造物周辺			m3	0.6
(作業土工)					
床掘	土砂			m3	1.6
埋戻	構造物周辺			m3	0.4
基面整正	土砂		0.75+0.575	m2	1.33
【1.0式当り数量】					
(延長)			1号ブロック積擁壁:7.85+2.08+7.63	m	17.56
			2号ブロック積擁壁	m	11.20
			小口止め(3号・4号):0.3+0.3	m	0.60
			縦水路	m	0.90
			合計	m	30.26
(道路土工)					
片切掘削	土砂		2.5×30.26	m3	75.7
路床盛土	構造物周辺		0.6×30.26	m3	18.2
(作業土工)					
床掘	土砂		1.6×30.26	m3	48.4
埋戻	構造物周辺		0.4×30.26	m3	12.1
基面整正	土砂		1.33×30.26	m2	40.25

【構造物取壊し工】

P

数　量　集　計　表					
名　称	規　格	記号	計　算　式	単位	数　量
(構造物取壊し工)			※ 構造物取壊し工数量計算書より		
コンクリート取壊し	無筋構造物		5.64	m3	5.640
ブロック積取壊し	t=450			m2	64.52
			64.52×0.45	(m3)	29.03
仮設集水桝取壊し			0.727×2	m3	1.454
			コンクリート取壊し小計	m3	36.124
コンクリート殻処分				m3	36.124
石積取壊し	t=200		28.28	m2	28.28
石積み処分			28.28×0.2	m3	5.66
アスファルト取壊し	t=5cm			m2	14.10
アスファルト殻処分			14.10×0.05	m3	0.71

第　　号　　数　量　計　算　書

＜県道部:石積＞

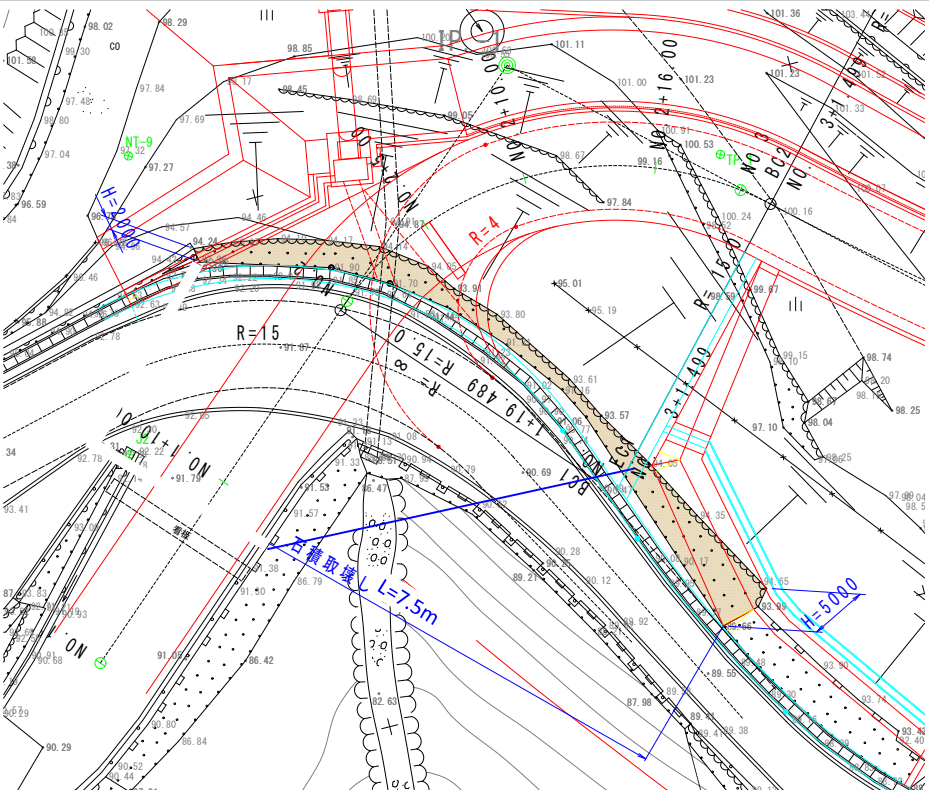

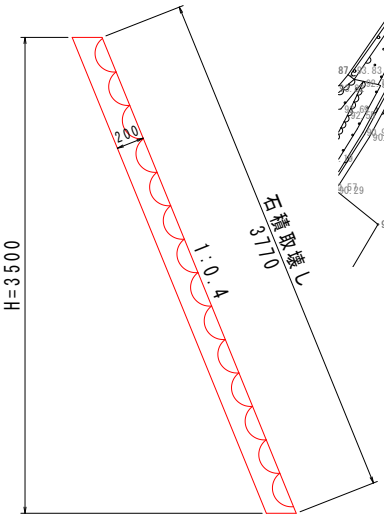

※ 石積高さ(平均)
(2.0m+5.0m)/2＝3.5m

名　称	規　格	記号	計　算　式	単位	数　量
【1.0m当り数量】					
石積取壊し	t=200			m2	3.77
【1.0式当り数量】	延長			m	7.50
石積取壊し	t=200		3.77×7.5	m2	28.28
			28.28×0.2	(m3)	5.66

【構造物取壊し工(県道部)】　　P

第　　号　　数　量　計　算　書

＜県道部:ブロック積擁壁＞

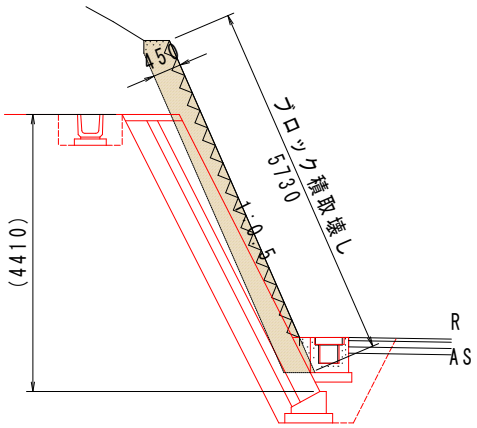

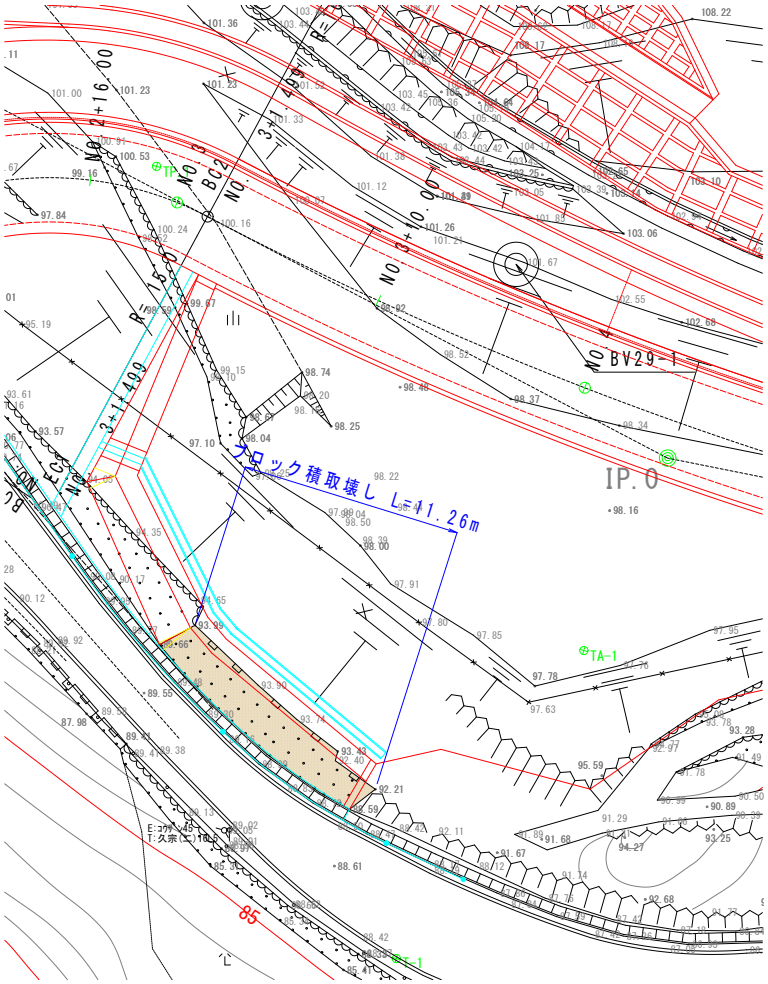

名　称	規　格	記号	計　算　式	単位	数　量
【1.0m当り数量】					
ブロック積取壊し	t=450			m2	5.73
【1.0式当り数量】	延長			m	11.26
ブロック積取壊し	t=450		5.73×11.26	m2	64.52
			64.52×0.45	(m3)	29.03

【構造物取壊し工(県道部)】　　P

第　　号　　数　量　計　算　書

＜県道部:側溝・舗装＞

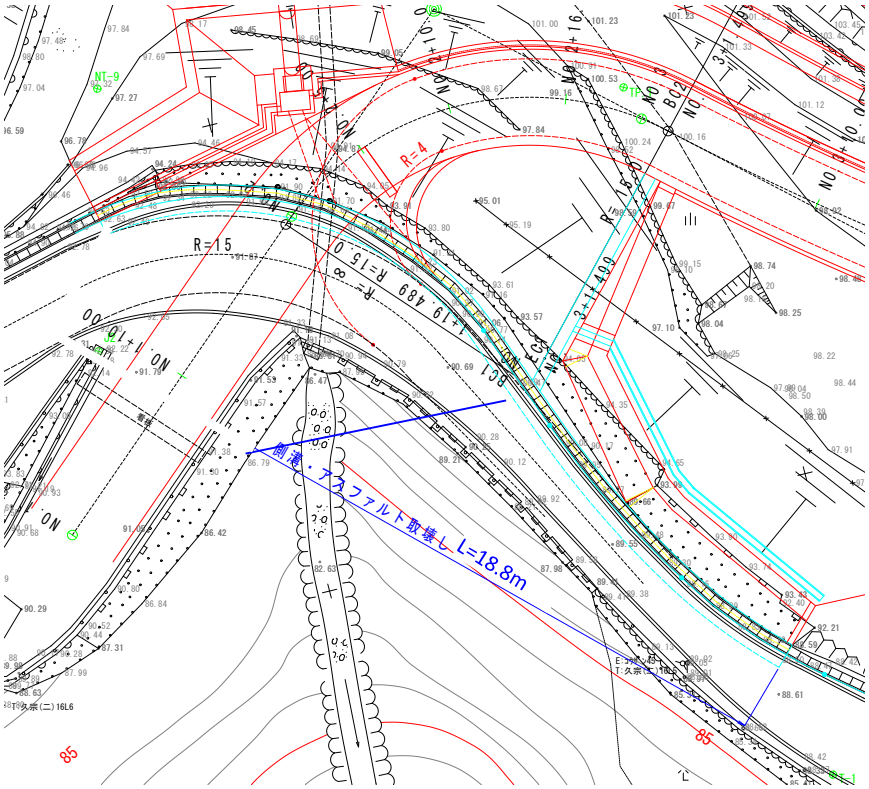

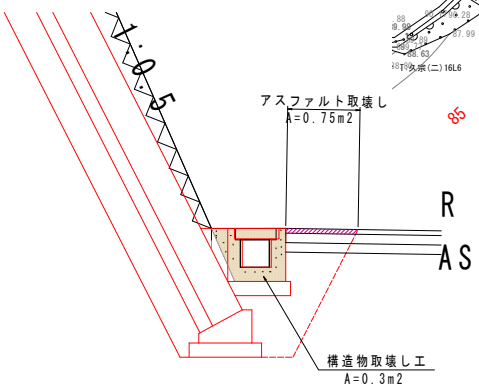

名　称	規　格	記号	計　算　式	単位	数　量
【1.0m当り数量】					
コンクリート取壊し	無筋構造物			m3	0.300
アスファルト取壊し	t=5cm			m2	0.75
【1.0式当り数量】	延長			m	18.80
コンクリート取壊し	無筋構造物		0.3×18.8	m3	5.640
アスファルト取壊し	t=5cm		0.75×18.8	m3	14.10

【仮設工：集水枡】　　P

第　　号　　数　量　計　算　書

平面図

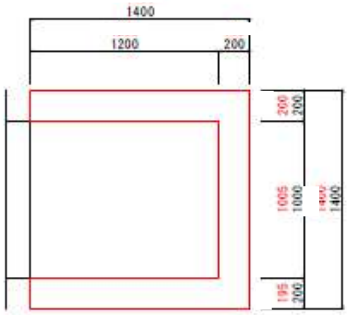

断面図

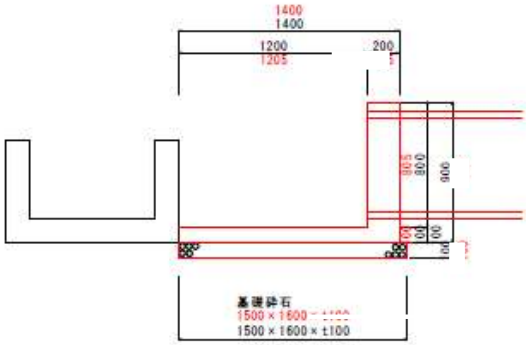

名　称	規　格	記号	計　算　式	単位	数　量
【1.0式当り数量】					
コンクリート取壊し			1.4*1.4*0.9-1.2*1.0*0.8=0.804		
			(φ600控除)0.385*0.2=-0.077		
			0.804-0.077=0.727	m^3	0.727

【擁壁工】

P

擁壁工			数　量　集　計　表		
名　称	規　格	記号	計　算　式	単位	数　量
			※ 擁壁工数量計算書より		
【1号ブロック積擁壁】					
ブロック積	控35cm			m2	50.09
裏込コンクリート	σck≧18N/mm2			m3	8.112
裏込砕石	RC-40			m3	9.97
【2号ブロック積擁壁】					
ブロック積	控35cm			m2	61.49
裏込コンクリート	σck≧18N/mm2			m3	12.790
裏込砕石	RC-40			m3	15.23
【1号天端コンクリート】					
コンクリート	σck≧18N/mm2			m3	1.314
型枠	小型構造物			m2	1.65
【2号天端コンクリート】					
コンクリート	σck≧18N/mm2			m3	1.064
型枠	小型構造物			m2	1.25
【1号基礎コンクリート】					
コンクリート	σck≧18N/mm2			m3	2.393
型枠	小型構造物			m2	7.90
基礎材	RC-40, t=150			m2	13.17
【2号基礎コンクリート】					
コンクリート	σck≧18N/mm2			m3	1.652
型枠	小型構造物			m2	5.04
基礎材	RC-40, t=150			m2	8.96
【3号小口止め】					
コンクリート	σck≧18N/mm2			m3	0.584
型枠	一般型枠			m2	3.16
【4号小口止め】					
コンクリート	σck≧18N/mm2			m3	1.822
型枠	一般型枠			m2	7.97
足場工	単管傾斜			掛m2	7.97
【舗装止め】					
コンクリート	σck≧18N/mm2			m3	5.880
型枠	小型構造物			m2	58.80
基礎材	RC-40, t=100			m2	22.05

【擁壁工】 P

擁壁工			数　量　集　計　表		
名　称	規　格	記号	計　算　式	単位	数　量
			※ 擁壁工数量計算書より		
(1号重力式擁壁)					
基面整正				m2	13.920
コンクリート	σck=18N/mm2			m3	13.412
型枠	無筋構造物			m2	33.21
単管傾斜足場	H≦30m			掛m2	33.21
水抜パイプ	VP65			m	4.470
目地材	瀝青質板 t=10mm			m2	1.34
基礎砕石	RC-40　t=200			m2	13.92

【擁壁工:1号ブロック積擁壁】 P

第　　号

数　量　計　算　書

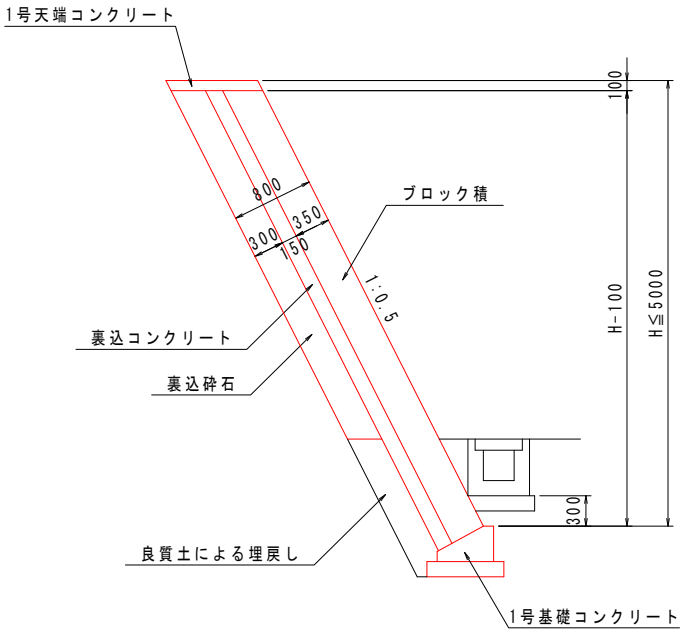

1.0m当り

名　称	規　格	単位	数　量
ブロック積	控35cm	m2	1.118H-0.112
裏込コンクリート	σck≧18N/mm2	m3	0.168H+0.017
裏込砕石	RC-40	m3	0.335H-0.322

名　称	規　格	記号	計　算　式	単位	数　量
【1.0m当り数量】					
ブロック積	控35cm		1.118H-0.112	m2	-
裏込コンクリート	σck≧18N/mm2		0.168H+0.017	m3	-
裏込砕石	RC-40		0.335H-0.322	m3	-
【1.0式当り数量】					
ブロック積	控35cm		別紙計算書より	m2	50.09
裏込コンクリート	σck≧18N/mm2		別紙計算書より	m3	8.112
裏込砕石	RC-40		別紙計算書より	m3	9.97

【擁壁工:1号ブロック積擁壁】

擁 壁 工 数 量 計 算 書

測　　点	点 間 距 離	ブロック積			裏込コンクリート			基礎材						H
		断　面	平均断面	数　量	断　面	平均断面	数　量	断　面	平均断面	数　量				
(No.　3　　)		1.45			0.252			0.15						1.400
(No.　3　　)'	7.850	2.54	2.00	15.70	0.415	0.334	2.622	0.47	0.31	2.43				2.370
(No.　3　　)'		2.70			0.440			0.52						2.515
(No.　3　+　1.499)	2.080	3.07	2.89	6.01	0.496	0.468	0.973	0.63	0.58	1.21				2.850
(No.　3　+　1.499)		3.07			0.496			0.63						2.850
(No.　3　+　10.000)	7.630	4.36	3.72	28.38	0.689	0.592	4.517	1.02	0.83	6.33				4.000
	m			m2			m3			m3				
合　計	17.560			50.09			8.112			9.97				

【擁壁工:2号ブロック積擁壁】 P

第　　号

数　量　計　算　書

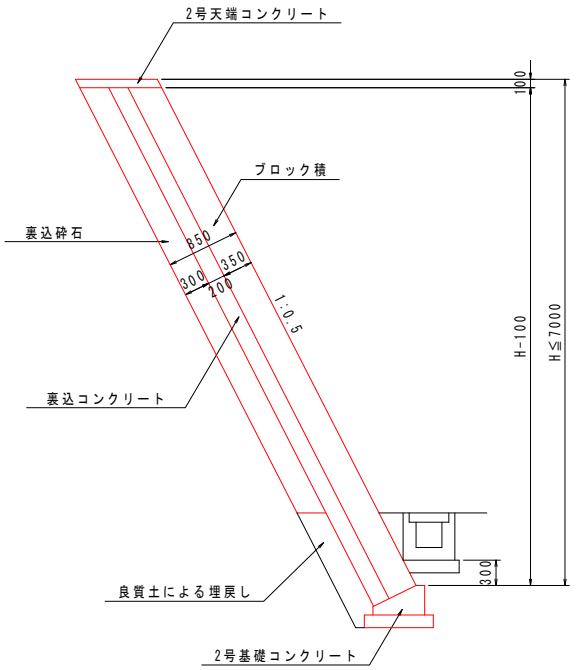

1.0m当り

名　称	規　格	単位	数　量
ブロック積	控35cm	m2	1.118H-0.112
裏込コンクリート	σck≧18N/mm2	m3	0.224H+0.020
裏込砕石	RC-40	m3	0.335H-0.320

名　称	規　格	記号	計　算　式	単位	数　量
【1.0m当り数量】					
ブロック積	控35cm		1.118H-0.112	m2	-
裏込コンクリート	σck≧18N/mm2		0.224H+0.020	m3	-
裏込砕石	RC-40		0.335H-0.320	m3	-
【1.0式当り数量】					
ブロック積	控35cm		別紙計算書より	m2	61.49
裏込コンクリート	σck≧18N/mm2		別紙計算書より	m3	12.790
裏込砕石	RC-40		別紙計算書より	m3	15.23

【擁壁工:2号ブロック積擁壁】

擁 壁 工 数 量 計 算 書

測　　点	点 間 距 離	ブロック積			裏込コンクリート			基礎材						H
		断　面	平均断面	数　量	断　面	平均断面	数　量	断　面	平均断面	数　量				
(No.　3　+ 10.000)		4.36			0.916			1.02						4.000
(No.　4　　)	11.200	6.61	5.49	61.49	1.367	1.142	12.790	1.70	1.36	15.23				6.015
	m			m2			m3			m3				
合　計	11.200			61.49			12.790			15.23				

【擁壁工:1号天端コンクリート】 P

第　　号

数　量　計　算　書

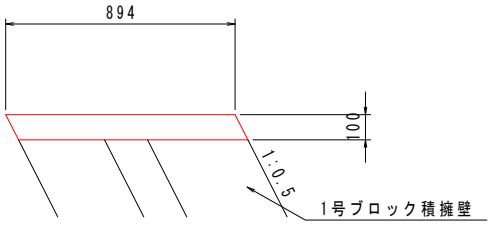

10.0m当り

名　称	規　格	単位	数　量
コンクリート	σck≧18N/mm2	m3	0.894
型　枠	小型構造物	m2	1.12

名　称	規　格	記号	計　算　式	単位	数　量
【10.0m当り数量】					
コンクリート	σck≧18N/mm2		0.10×0.894×10	m3	0.894
型枠	小型構造物		0.10×1.118×10	m2	1.12
【1.0式当り数量】	延長		7.85+0.65+6.2	m	14.70
コンクリート	σck≧18N/mm2		0.894/10×14.7	m3	1.314
型枠	小型構造物		1.12/10×14.7	m2	1.65

【擁壁工:2号天端コンクリート】 P

第　　号

数　量　計　算　書

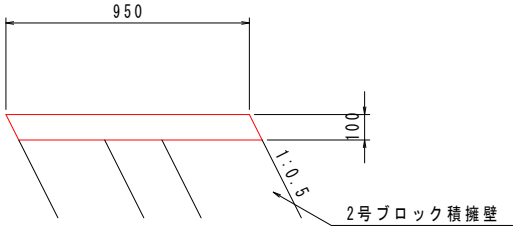

10.0m当り

名　称	規　格	単位	数　量
コンクリート	σck≧18N/mm2	m3	0.950
型　枠	小型構造物	m2	1.12

名　称	規　格	記号	計　算　式	単位	数　量
【10.0m当り数量】					
コンクリート	σck≧18N/mm2		0.10×0.950×10	m3	0.950
型枠	小型構造物		0.10×1.118×10	m2	1.12
【1.0式当り数量】	延長			m	11.20
コンクリート	σck≧18N/mm2		0.95/10×11.2	m3	1.064
型枠	小型構造物		1.12/10×11.2	m2	1.25

【擁壁工:1号基礎コンクリート】 P

第　　号

数　量　計　算　書

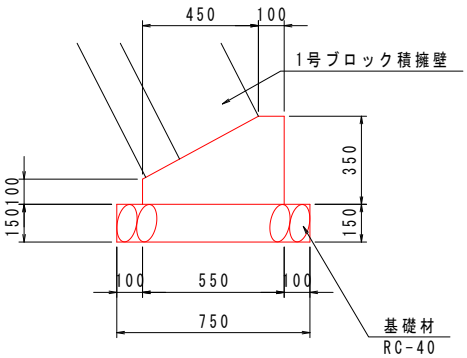

10.0m当り

名　称	規　格	単位	数　量
コンクリート	σck≧18N/mm2	m3	1.363
型　枠	小型構造物	m2	4.50
基礎材	RC-40	m2	7.50
基面整正	土砂	m2	7.50

名　称	規　格	記号	計　算　式	単位	数　量
【10.0m当り数量】					
コンクリート	σck≧18N/mm2		((0.35×0.55)-((0.25×0.45)/2))×10	m3	1.363
型枠	小型構造物		(0.35+0.1)×10	m2	4.50
基礎材	RC-40, t=150		0.75×10	m2	7.50
【1.0式当り数量】	延長		7.85+2.08+7.63	m	17.56
コンクリート	σck≧18N/mm2		1.363/10×17.56	m3	2.393
型枠	小型構造物		4.5/10×17.56	m2	7.90
基礎材	RC-40, t=150		7.5/10×17.56	m2	13.17

【擁壁工:2号基礎コンクリート】 P

第　　号

数　量　計　算　書

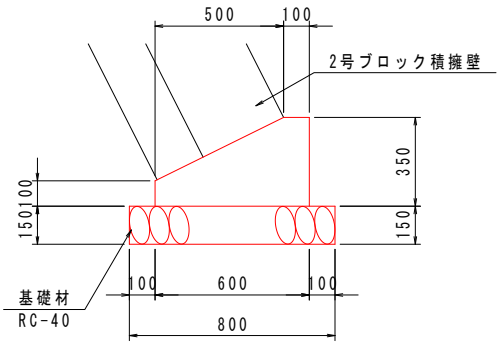

10.0m当り

名　称	規　格	単位	数　量
コンクリート	σck≧18N/mm2	m3	1.475
型　枠	小型構造物	m2	4.50
基礎材	RC-40	m2	8.00
基面整正	土砂	m2	8.00

名　称	規　格	記号	計　算　式	単位	数　量
【10.0m当り数量】					
コンクリート	σck≧18N/mm2		((0.35×0.6)−((0.25×0.5)/2))×10	m3	1.475
型枠	小型構造物		(0.35+0.1)×10	m2	4.50
基礎材	RC−40, t=150		0.8×10	m2	8.00
【1.0式当り数量】	延長			m	11.20
コンクリート	σck≧18N/mm2		1.475/10×11.2	m3	1.652
型枠	小型構造物		4.5/10×11.2	m2	5.04
基礎材	RC−40, t=150		8/10×11.2	m2	8.96

【擁壁工:3号小口止め】 P

第　　号

数　量　計　算　書

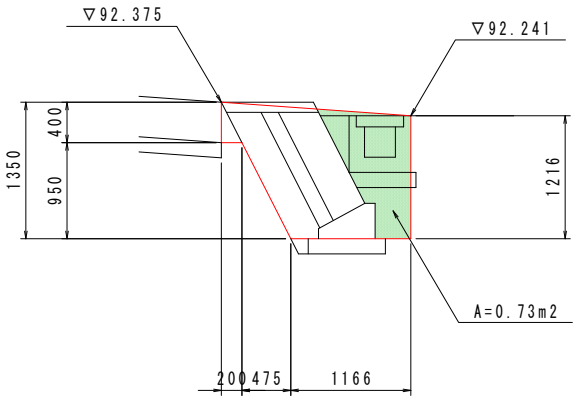

1.0箇所当り

名　称	規　格	単位	数　量
コンクリート	σck≧18N/mm2	m3	0.584
型　枠	一般型枠	m2	3.16

※　小口止め厚さ：t=300

名　称	規　格	記号	計　算　式	単位	数　量
【1.0箇所当り数量】					
コンクリート	σck≧18N/mm2		(1.35+1.216)/2×1.841×0.3	m3	0.709
		控除	(0.2+0.675)/2×0.95×0.3	m3	−0.125
			合計	m3	0.584
型枠	一般型枠		(1.35+1.216)/2×1.841−(0.2+0.675)/2×0.95	m2	1.95
			(0.4+1.216)×0.3	m2	0.48
			CAD計測	m2	0.73
			合計	m2	3.16

【擁壁工:4号小口止め】 P

第　　号

数　量　計　算　書

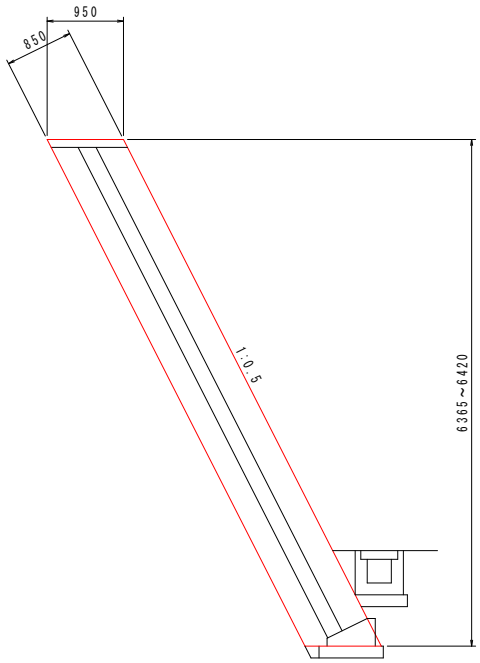

1.0箇所当り

名　称	規　格	単位	数　量
コンクリート	σck≧18N/mm2	m3	1.822
型　枠	一般型枠	m2	7.97
足場工	単管傾斜	掛m2	7.97

※ 小口止め厚さ：t=300

名　称	規　格	記号	計　算　式	単位	数　量
【1.0箇所当り数量】					
コンクリート	σck≧18N/mm2		(6.365+6.42)/2×0.95×0.3	m3	1.822
型枠	一般型枠		6.365×0.95	m2	6.05
			(6.365+6.42)/2×0.3	m2	1.92
			合計	m2	7.97
足場工	単管傾斜			掛m2	7.97

【擁壁工:舗装止め】 P

第　　号

数　量　計　算　書

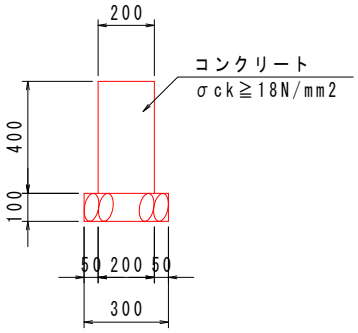

10.0m当り

名　称	規　格	単位	数　量
コンクリート	σck≧18N/mm2	m3	0.800
型　枠	小型構造物	m2	8.00
基礎材	RC-40	m2	3.00
基面整正	土砂	m2	3.00

名　称	規　格	記号	計　算　式	単位	数　量
延長		右岸	No.3+2.65～No.6	m	57.35
		左側	No.14+15.5～No.15+6.0	m	10.50
		〃	No.15+6.0～No.15+10.0	m	5.65
			合計	m	73.5
【10.0m当り数量】					
コンクリート	σck≧18N/mm2		0.2×0.4×10	m3	0.800
型枠	小型構造物		(0.4+0.4)×10	m2	8.00
基礎材	RC-40, t=100		0.3×10	m2	3.00
【1.0式当り数量】	延長			m	73.50
コンクリート	σck≧18N/mm2		0.8/10×73.5	m3	5.880
型枠	小型構造物		8/10×73.5	m2	58.80
基礎材	RC-40, t=100		3/10×73.5	m2	22.05

【擁壁工:1号重力式擁壁】 P

第　　号

数　量　計　算　書

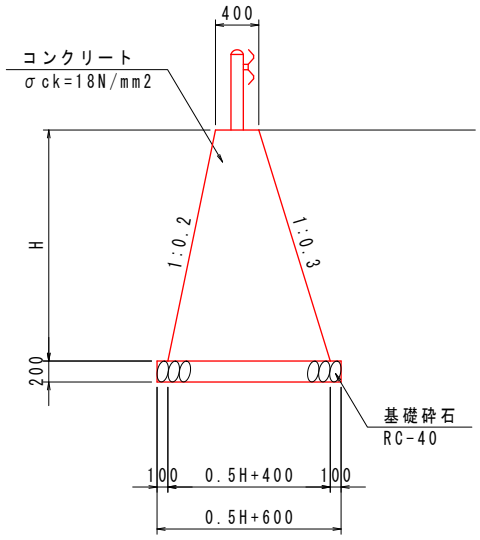

1.0m当り

名　称	規　格	単位	算　式
コンクリート	σck=18N/mm2	m3	0.250H^2+0.400H
型　枠	一般型枠	m2	2.064H
足場工	単管傾斜	掛m2	2.064H
基礎砕石	RC-40　t=200	m2	0.5H+0.60
基面整正	土砂	m2	0.5H+0.60

名　称	規　格	記号	計　算　式	単位	数　量
【1.0式当り数量】					
コンクリート	σck=18N/mm^2		別紙計算書より	m^3	13.412
型枠	無筋構造物		別紙計算書より	m^2	33.21
単管傾斜足場	H≦30m		別紙計算書より	掛m^2	33.21
水抜パイプ	VP65		13.412×1/3	m	4.47
目地材	瀝青質板:t=10mm		13.412×1/10	m^2	1.34
基礎砕石	RC-40　t=200		別紙計算書より	m^2	13.92
基面整正	土砂		別紙計算書より	m^2	13.92

1号重力式擁壁

数 量 計 算 書

測　　点	点 間 距 離	コンクリート			型枠			単管傾斜足場			基礎砕石（＝基面整正）			H
		断　面	平均断面	数　量	断　面	平均断面	数　量	断　面	平均断面	数　量	断　面	平均断面	数　量	
No. 14 + 5.687		2.090			4.54			4.54			1.70			2.2
No. 14 + 10.000	4.300	1.403	1.7465	7.510	3.51	4.025	17.31	3.51	4.025	17.31	1.45	1.575	6.77	1.7
No. 14 + 15.500	5.500	0.743	1.0730	5.902	2.27	2.890	15.90	2.27	2.890	15.90	1.15	1.300	7.15	1.1
	m			m^3			m^2			掛m^2			m^2	
合　計	9.800			13.412			33.210			33.210			13.920	

【落石防護工】

P

落石防護工			数　量　集　計　表		
名　称	規　格	記号	計　算　式	単位	数　量
（落石防護柵）					
落石防護柵	H=2.0m			m	74.60
（1式数量）					
中間支柱	H200*100*5.5*8			本	25.00
端末支柱	H175*175*7.5*11			本	3.00
ロープ・金網	3*7G/0　φ18　7本			m	74.60

【落石防護柵工】　　P

第　　号　　数　量　計　算　書

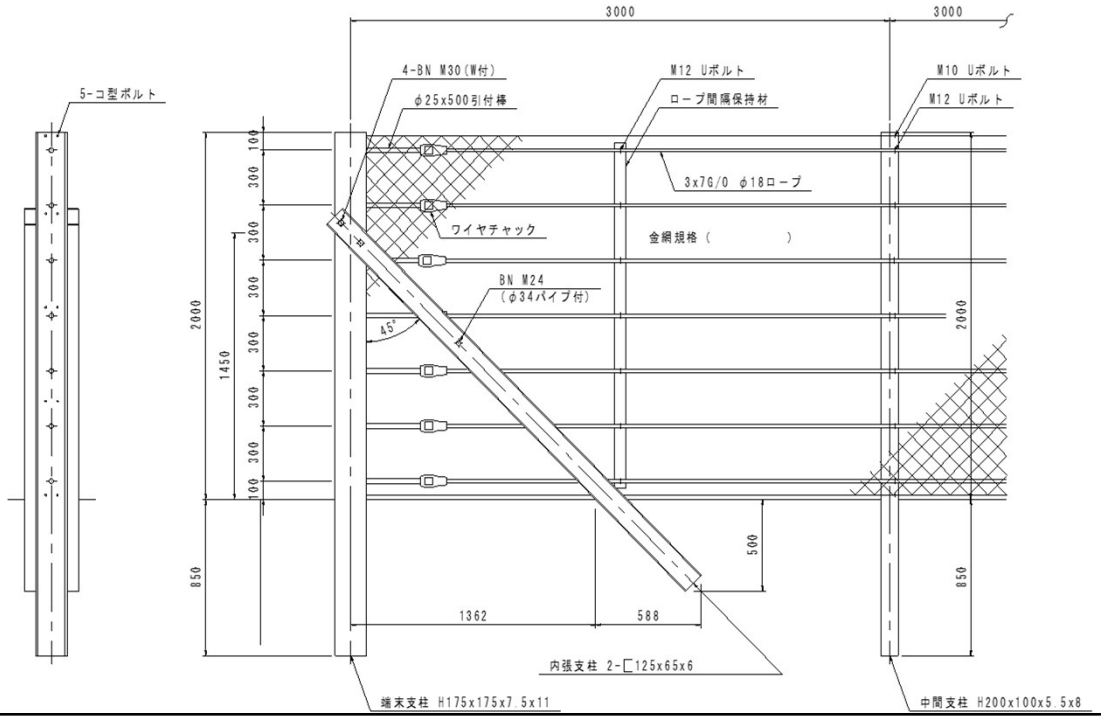

名　称	規　格	記号	計　算　式	単位	数　量
【延　　長】			(No.15+12.4) ～ No.19+7.0	m	74.60
				m	
			合計	m	74.60
【1式当り数量】					
中間支柱	H200*100*5.5*8		74.6/3	本	25.00
端末支柱	H175*175*7.5*11		3	本	3.00
			(100m区間に3本、30m区間に2本で計算)		
ロープ・金網	3*7G/0　φ18　7本			m	74.60

【排水構造物工】 P

排水構造物工 数 量 集 計 表

名 称	規 格	記号	計 算 式	単位	数 量
			※排水構造物工数量計算書より		
【2-1号U型側溝】			延長	m	8.07
コンクリート	σck≧18N/mm2			m3	1.595
型枠	小型構造物			m2	18.08
基礎材	RC-40, t=150			m2	5.65
コンクリート蓋	C2-B300			m	8.07
目地材	エラスタイト:t=10mm			m2	0.16
【2-2号U型側溝】			延長	m	23.40
コンクリート	σck≧18N/mm2			m3	4.624
型枠	小型構造物			m2	39.31
基礎材	RC-40, t=150			m2	15.21
間詰めコンクリート	σck≧18N/mm2			m3	1.835
コンクリート蓋	C2-B300			m	23.40
目地材	エラスタイト:t=10mm			m2	0.46
【U型水路】			延長	m	16.80
プレキャスト側溝	300B			m	16.80
敷モルタル				m3	0.151
基礎材	RC-40, t=100			m2	8.40
【縦水路工】				箇所	1.0
コンクリート	σck≧18N/mm2			m3	2.058
型枠	一般型枠			m2	9.45
(U型用水路)					
コンクリート	σck=18N/mm2			m3	22.025
型枠	小型			m2	138.81
基礎砕石	RC-40 t=150			m2	92.22
目地材	エラスタイトt=10mm			m2	2.23
止水板	ゴム製 t=5mm			m	14.6
(U型用水路:軽量盛土部)					
コンクリート	σck=18N/mm2			m3	13.424
型枠	小型			m2	103.62
目地材	エラスタイトt=10mm			m2	1.37
止水板	ゴム製 t=5mm			m	8.95
調整コンクリート	σck=18N/mm2			m3	11.013
型枠	均し			m2	9.55
(横断溝)					
コンクリート	σck=18N/mm2			m3	1.611
型枠	小型構造物			m2	13.91
基礎砕石	RC-40 t=150			m2	6.48
鋼製蓋	T-25 900×995×130			枚	5.4
基面整正				m2	6.48

【排水構造物工】 P

排水構造物工 数 量 集 計 表

名 称	規 格	記号	計 算 式	単位	数 量
			※排水構造物工数量計算書より		
(1号集水桝)					
コンクリート	σck=18N/mm2			m3	0.468
型枠	小型構造物			m2	4.44
基礎砕石	RC-40 t=150			m2	1.44
鋼製蓋	T-25 890×900×90			枚	1.00
(2号集水桝)					
コンクリート	σck=18N/mm2			m3	0.458
型枠	小型構造物			m2	5.58
基礎砕石	RC-40 t=150			m2	1.44
鋼製蓋	T-25 890×900×90			枚	1.000

【排水構造物工:2-1号U型側溝】 P

第　　号

数　量　計　算　書

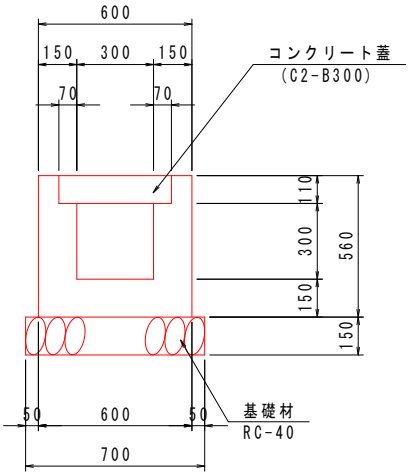

10.0m当り

名　称	規　格	単位	数　量
コンクリート	σck≧18N/mm2	m3	1.976
型　枠	小型構造物	m2	22.40
基礎材	RC-40	m2	7.00
コンクリート蓋	C2-B300	m	10.00
基面整正	土砂	m2	7.00

名　称	規　格	記号	計　算　式	単位	数　量
【延　長】			県道部	m	8.07
【10.0m当り数量】					
コンクリート	σck≧18N/mm2		(0.56×0.6−0.3×0.3−0.44×0.11)×10	m3	1.976
型枠	小型構造物		0.56×4×10	m2	22.40
基礎材	RC−40, t=150		0.7×10	m2	7.00
コンクリート蓋	C2−B300			m	10.00
目地材	エラスタイト:t=10mm		CON×1/10	m2	−
【1.0式当り数量】					
コンクリート	σck=18N/mm2		1.976/10×8.07	m3	1.595
型枠	小型構造物		22.4/10×8.07	m2	18.08
基礎材	RC−40, t=150		7/10×8.07	m2	5.65
コンクリート蓋	C2−B300		10/10×8.07	m	8.07
目地材	エラスタイト:t=10mm		1.595×1/10	m2	0.16

【排水構造物工:2-2号U型側溝】 P

第　号

数　量　計　算　書

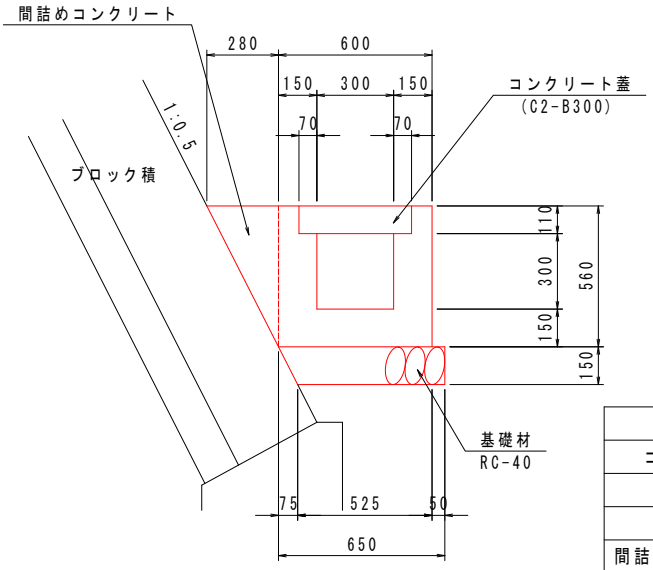

10.0m当り

名　称	規　格	単位	数　量
コンクリート	σck≧18N/mm2	m3	1.976
型　枠	小型構造物	m2	16.80
基礎材	RC-40	m2	6.50
間詰めコンクリート	σck≧18N/mm2	m3	0.784
コンクリート蓋	C2-B300	m	10.00
基面整正	土砂	m2	5.75

名　称	規　格	記号	計　算　式	単位	数　量
【延　長】			広域部:11.90m＋県道部:11.50m	m	23.40
【10.0m当り数量】					
コンクリート	σck≧18N/mm2		(0.56×0.6−0.3×0.3−0.44×0.11)×10	m3	1.976
型枠	小型構造物		0.56×3×10	m2	16.80
基礎材	RC−40, t=150		0.65×10	m2	6.50
間詰めコンクリート	σck≧18N/mm2		(0.28×0.56)/2×10	m3	0.784
コンクリート蓋	C2−B300			m	10.00
目地材	エラスタイト:t=10mm		CON×1/10	m2	−
【1.0式当り数量】					
コンクリート	σck=18N/mm2		1.976/10×23.4	m3	4.624
型枠	小型構造物		16.8/10×23.4	m2	39.31
基礎材	RC−40, t=150		6.5/10×23.4	m2	15.21
間詰めコンクリート	σck≧18N/mm2		0.784/10×23.4	m3	1.835
コンクリート蓋	C2−B300		10/10×23.4	m	23.40
目地材	エラスタイト:t=10mm		4.624×1/10	m2	0.46

【排水構造物工:U型水路】 P

第　　号

数　量　計　算　書

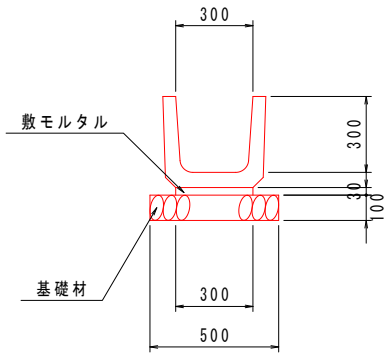

10.0m当り

名　称	規　格	単位	数　量
プレキャスト側溝	300B	m	10.00
敷モルタル		m3	0.090
基礎材	RC-40	m2	5.00
基面整正	土砂	m2	5.00

名　称	規　格	記号	計　算　式	単位	数　量
【延　長】			広域平場部	m	16.80
【10.0m当り数量】					
プレキャスト側溝	300B			m	10.00
敷モルタル			0.3×0.03×10	m3	0.090
基礎材	RC-40,t=100		0.5×10	m2	5.00
【1.0式当り数量】					
プレキャスト側溝	300B		10/10×16.8	m	16.80
敷モルタル			0.09/10×16.8	m3	0.151
基礎材	RC-40,t=100		5/10×16.8	m2	8.40

【排水構造物工:縦水路工】 P

第　　号　　数　量　計　算　書

断面図

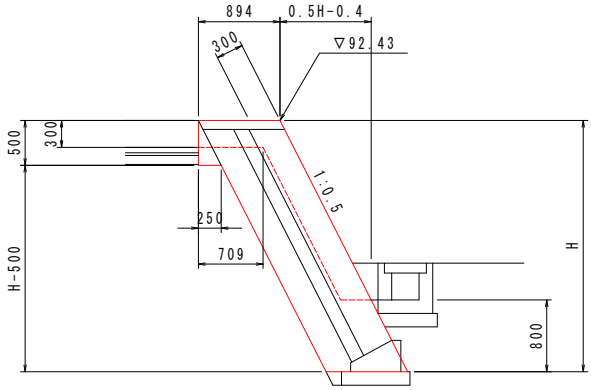

正面図

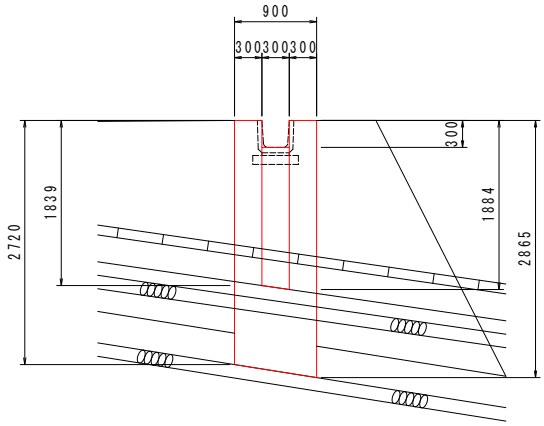

名　称	規　格	記号	計　算　式	単位	数　量
【1.0式当り数量】					
コンクリート	σck=18N/mm2	全体	H=(2.72+2.865)/2	m	2.793
			(0.894×2.793+(0.5×0.25)/2)×0.9	m3	2.303
		控除	h=(1.839+1.884)/2	m	1.862
			(1.862−0.3)×1.118×0.3	m2	0.524
			(0.894+1.044)/2×0.3	m2	0.291
			(0.524+0.291)×0.3	m3	0.245
		合計	2.303−0.245	m3	2.058
型枠	一般型枠		0.894×2.72+(0.25×0.5)/2	m2	2.49
			0.894×2.865+(0.25×0.5)/2	m2	2.62
			(1.839−0.3)×1.118×0.3+(0.894+1.044)/2×0.3	m2	0.81
			(1.884−0.3)×1.118×0.3+(0.894+1.044)/2×0.3	m2	0.82
			2.793×1.118×0.9	m2	2.81
		控除	0.3×1.118×0.3	m2	0.10
		合計	2.49+2.62+0.81+0.82+2.81−0.1	m2	9.45

【排水構造物工】　　P

第　号　U型用水路　　数　量　計　算　書

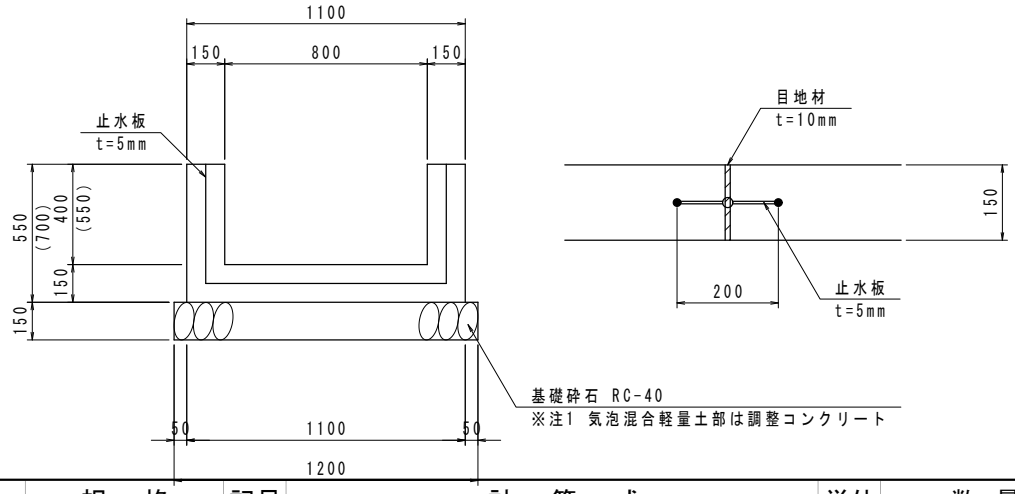

名　称	規　格	記号	計　算　式	単位	数　量
【延　長】					
		左側	(No.12+16)～(No.15+14.0)	m	58.00
		右側	No.15+14.55(2号集水桝接続部)～ No.16	m	5.45
		〃	No.16～ No.16+5.9	m	5.90
		〃	No.18+13.0～ No.19	m	7.50
			合計	m	76.85
【作業土工】					
基面整正	土砂		1.2×76.85	m2	92.22
【10.0m当り数量】					
コンクリート	σck=18N/mm2		(1.1×0.55−0.8×0.40)×10	m3	2.85
		接続部	(1.1×0.70−0.8×0.55)×10	m3	(3.30)
型枠	無筋		0.55×4×10	m2	22.00
		接続部	0.70×4×10	m2	(28.00)
		側溝隣接部	0.55×3×10	m2	(16.50)
基礎砕石	RC−40　t=15cm		1.2×10	m2	12.00
目地材	エラスタイトt=10mm		2.85/10	m2	0.29
止水板	ゴム製　t=5mm			m	1.90
【1式当り数量】					
コンクリート	σck=18N/mm2		2.85×(+58+5.9+7.5)/10+(2.85+3.3)/2×5.45/10	m3	22.025
型枠	無筋		22×(+5.9+7.5)/10+16.5×58/10+(22+28)/2×5.45/10	m2	138.81
基礎砕石	RC−40　t=15cm		12×76.85/10	m2	92.22
目地材	エラスタイトt=10mm		0.29×76.85/10	m2	2.23
止水板	ゴム製　t=5mm		1.9×76.85/10	m	14.60

【排水構造物工】 P

第　号　U型用水路:軽量盛土部 数　量　計　算　書

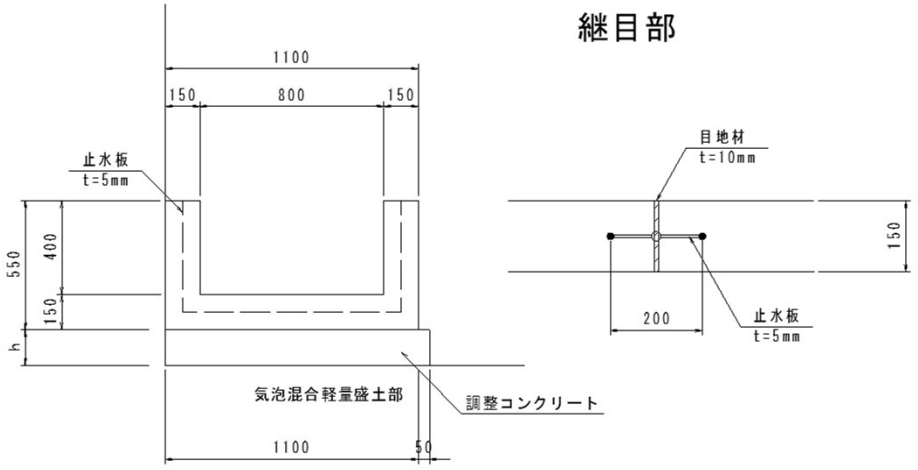

名　称	規　格	記号	計　算　式	単位	数　量
【延　長】		右側	No.16+5.9 ～ No.18+13.0	m	47.10
【10.0m当り数量】					
コンクリート	σck=18N/mm2		(1.1×0.55−0.8×0.4)×10	m3	2.85
型枠	無筋		0.55×4×10	m2	22.00
目地材	エラスタイトt=10mm		2.85/10	m2	0.29
止水板	ゴム製　t=5mm			m	1.90
調整コンクリート	σck=18N/mm2		別途計上		
型枠	均し		〃		
【1.0m当り数量】					
コンクリート	σck=18N/mm2		2.85/10×47.1	m3	13.424
型枠	無筋		22/10×47.1	m2	103.62
目地材	エラスタイトt=10mm		0.29/10×47.1	m2	1.37
止水板	ゴム製　t=5mm		1.9/10×47.1	m	8.95
調整コンクリート	σck=18N/mm2		別紙計算書より	m3	11.013
型枠	均し		別紙計算書より	m2	9.55

U型用水路：調整コンクリート

数 量 計 算 書

測　　点	点 間 距 離	コンクリート（1.15*h）			型枠（2*h*1/2）									h
		断　面	平均断面	数　量	断　面	平均断面	数　量	断　面	平均断面	数　量	断　面	平均断面	数　量	
No. 16 + 5.900		0.396			0.34									0.344
No. 16 + 10.000	4.100	0.348	0.3720	1.525	0.30	0.320	1.31							0.303
No. 16 + 17.000	7.000	0.275	0.3115	2.181	0.24	0.270	1.89							0.239
No. 17	3.000	0.240	0.2575	0.773	0.21	0.225	0.68							0.209
No. 17 + 10.000	10.000	0.215	0.2275	2.275	0.19	0.200	2.00							0.187
No. 18	10.000	0.189	0.2020	2.020	0.16	0.175	1.75							0.164
No. 18 + 10.000	10.000	0.163	0.1760	1.760	0.14	0.150	1.50							0.142
No. 18 + 13.000	3.000	0.156	0.1595	0.479	0.14	0.140	0.42							0.136
	m			m^3			m^2							
合　計	47.100			11.013			9.55							

【排水構造物工:横断溝】 P

第　　号

数　量　計　算　書

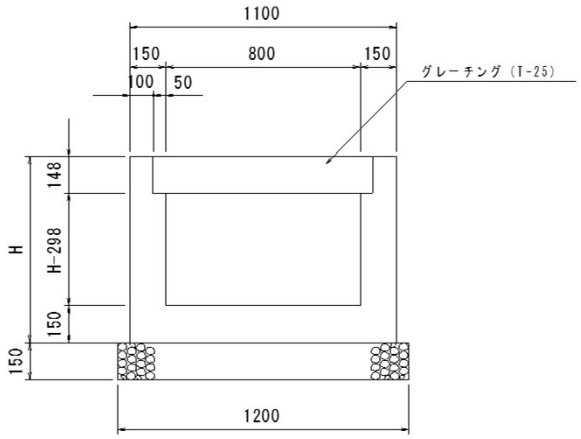

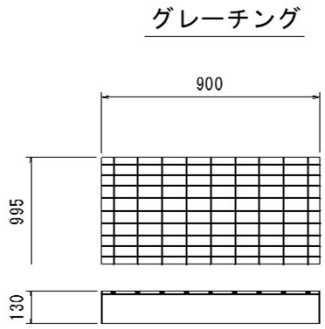

名　称	規　格	記号	計　算　式	単位	数　量
【1式当り数量】					
コンクリート	σck=18N/mm^2		別紙計算書より	m^3	1.611
型枠	小型構造物		別紙計算書より	m^2	13.91
基礎砕石	RC-40　t＝150		別紙計算書より	m2	6.48
鋼製蓋	T-25　900*995*130		別紙計算書より	枚	5.40
基面整正	土砂		別紙計算書より	m2	6.48

横断溝

数 量 計 算 書

測　　点	点 間 距 離	コンクリート			型枠			基礎砕石（＝基面整正）						H
		断　面	平均断面	数　量	断　面	平均断面	数　量	断　面	平均断面	数　量	断　面	平均断面	数　量	
No. 15 ＋ 14.000		0.285			2.40			1.20						0.600
	2.500	0.304	0.2945	0.736	2.65	2.525	6.31	1.20	1.200	3.00				0.662
	2.500	0.300	0.3020	0.755	2.60	2.625	6.56	1.20	1.200	3.00				0.650
	0.400	0.301	0.3005	0.120	2.62	2.610	1.04	1.20	1.200	0.48				0.654
	m			m^3			m^2			m^2				
合　計	5.400			1.611			13.91			6.48				

【排水構造物工:1号集水桝】 P

第　　号

数　量　計　算　書

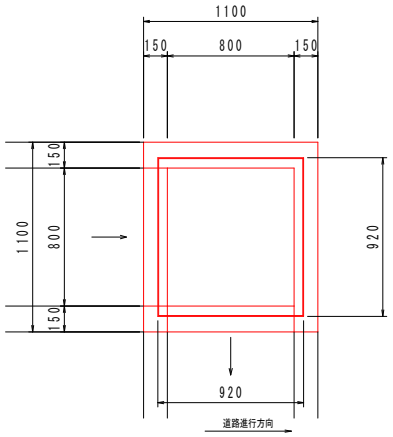

グレーチング

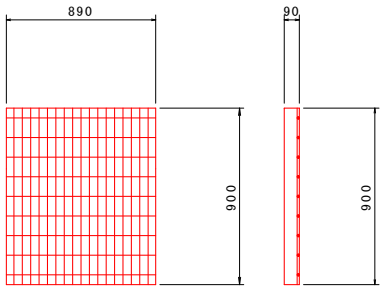

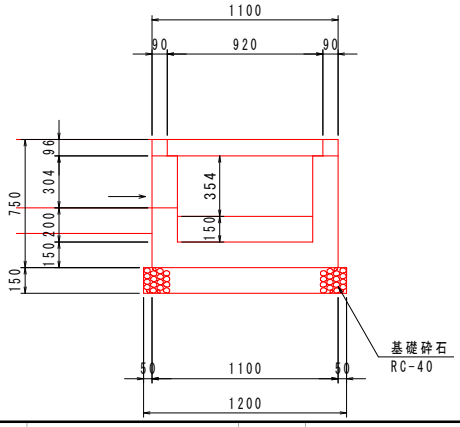

1基当り

名　称	規　格	数　量
コンクリート	σck=18N/mm2	0.468　m3
型　　枠	無筋構造物	4.44　m2
基礎砕石	RC-40 t=15cm	1.44　m2
基面整正	土砂	1.44　m2
グレーチング	T-25用(890*900*90)	1.00　枚

名　称	規　格	記号	計　算　式	単位	数　量
コンクリート	σck=18N/mm2	全体	1.1×1.1×0.75	m3	0.908
		控除①	0.8×0.8×(0.2+0.304)+0.92×0.92×0.096	m3	−0.404
		控除②	0.15×0.8×0.304	m3	−0.036
			合計	m3	0.468
型枠	無筋	外側	1.1×0.75×4	m2	3.30
		内側	0.8×(0.2+0.304)×4+0.92×0.096×4	m2	1.97
		開口側面	(0.15×0.304+0.09×0.096)×4	m2	0.22
		控除	0.8×0.304×2+0.8×0.354×2	m2	−1.05
			合計	m2	4.44
基礎砕石	RC-40　t=15cm		1.2×1.2	m2	1.44
鋼製蓋	T-25　890*900*90			枚	1.00
基面整正	土砂		1.2×1.2	m2	1.44

【排水構造物工:2号集水桝】 P

第　　号

数　量　計　算　書

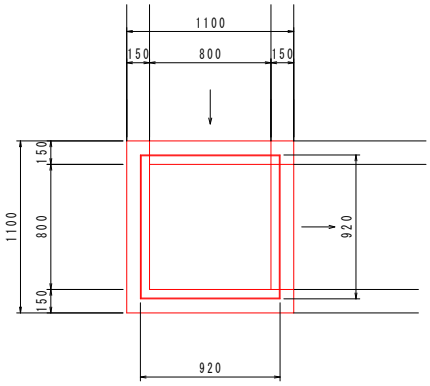

グレーチング

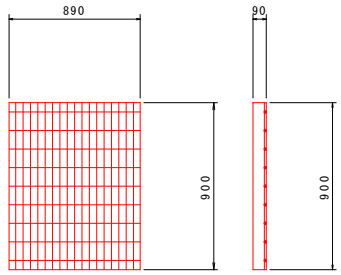

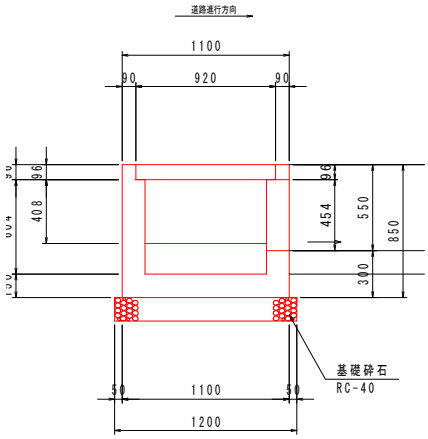

1基当り

名　称	規　格	数　量
コンクリート	σck=18N/mm2	0.458　m3
型　　枠	無筋構造物	5.58　m2
基礎砕石	RC-40 t=15cm	1.44　m2
基面整正	土砂	1.44　m2
グレーチング	T-25用(890*900*90)	1.00　枚

名　称	規　格	記号	計　算　式	単位	数　量
コンクリート	σck=18N/mm2		1.1×1.1×0.85−0.8×0.8×0.604−0.92×0.92×0.096	m3	0.561
			−0.8×0.408×0.15−0.8×0.454×0.15	m3	− 0.103
			合計	m3	0.458
型枠	無筋		1.1×0.85×4+0.8×0.85×4	m2	6.46
			−0.8×0.408×2−0.8×0.454×2	m2	− 1.38
		裾部	(0.408+0.454)×0.15×2+0.8×0.15×2	m2	0.50
			合計	m2	5.58
基礎砕石	RC-40 t=15cm		1.2×1.2	m2	1.44
鋼製蓋	T-25 890*900*90			枚	1.00
基面整正	土砂		1.2×1.2	m2	1.44

【防護柵工】

P

防護柵工			数　量　集　計　表		
名　称	規　格	記号	計　算　式	単位	数　量
			※路側防護柵工数量計算書より		
ガードレール	Gr-C-2B			m	292.30
ガードレール	Gr-C-4E		69.6+24.9+55.5	m	150.00

【防護柵工:路側防護柵工】

P

第　　号　ガードレール　　数　量　計　算　書

一　般　図

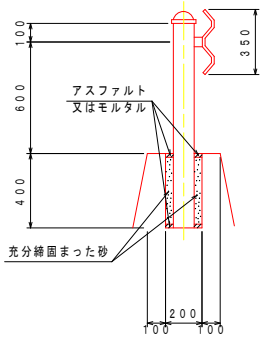

名　称	規　格	記号	計　算　式	単位	数　量
ガードレール	Gr-C-2B		40.0+20.9+70.0+159.2+2.2	m	292.30
			（1号重力式区間＋2号重力式擁壁区間+プレキャストガードレール基礎区間）		

【仮設水路工】

仮設水路工　　数　量　集　計　表

名　称	規　格	記号	計　算　式	単位	数　量
（仮設水路工）	高密度ポリエチレン管撤去　φ600			m	150.0
	高密度ポリエチレン管処分費			m3	58.9
（仮設足場）	単管足場			掛m2	249.3
	枠組足場			掛m2	194.9
（仮設集水枡）					
コンクリート取壊し			0.727*2	m3	1.45

第　　号　　数　量　計　算　書

仮設管渠横断

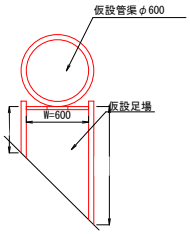

	短管足場撤去				枠組足場撤去		
	高さ	平均高さ	延長	掛m2	高さ	平均高さ	掛m2
0.0～19.8	.	0.45	19.8	8.91			
19.8～31.0		2.4	11.2	26.88			
31.0～46.9		0.95	15.9	15.11			
起点	0.75						
L15.5	1.85	1.30	15.5	20.15			
	2.75	2.30		0.00			
端部	3.80	3.28	7.1	23.29			
端部	2.00	2.90		0.00	1.80	0.90	
No.16+10	2.00	2.00	9.0	18.00	3.55	2.68	24.12
No.17	2.05	2.03	10.0	20.30	3.70	3.63	36.30
No.17+10	1.95	2.00	10.0	20.00	3.70	3.70	37.00
No.18	1.85	1.90	10.0	19.00	3.60	3.65	36.50
No.18+10	1.95	1.90	10.0	19.00	3.10	3.35	33.50
端部	1.85	1.90	11.3	21.47	1.75	2.43	27.46
端部	3.60	2.73		0.00			
折れ点	2.15	2.88	12.0	34.56			
L=1.5	1.00	1.58	1.5	2.37			
	0.30	0.65		0.00			
終点	0.00	0.15	1.5	0.23			
計			144.8	**249.27**		20.34	**194.88**

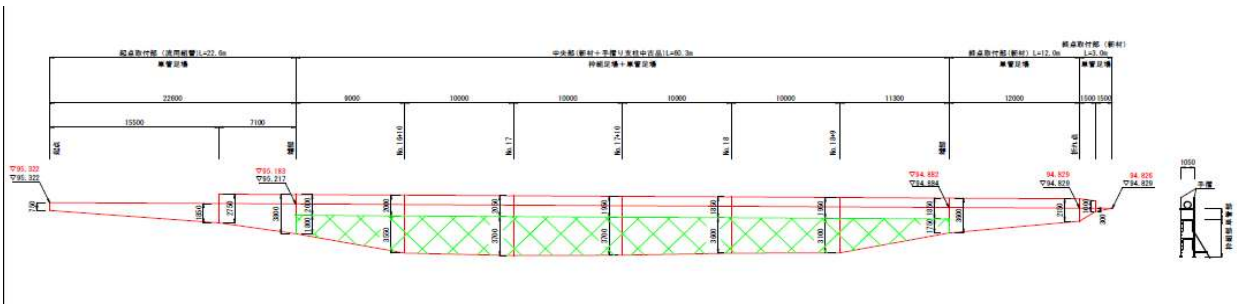

名　称	規　格	記号	計　算　式	単位	数　量
【仮設水路数量】					
高密度ポリエチレン管撤去工	φ600			m	150.0
高密度ポリエチレン管処分費			0.707^2×π/4×150.0	m3	58.9
【仮設足場設置数量】					
	単管足場撤去		図面より	掛m2	249.3
	枠組足場撤去		図面より	掛m2	194.9

	短管足場撤去				枠組足場撤去		
	高さ	平均高さ	延長	掛m2	高さ	平均高さ	掛m2
0.0～19.8	.	0.45	19.8	8.91			
19.8～31.0		2.4	11.2	26.88			
31.0～46.9		0.95	15.9	15.11			
起点	0.75						
L15.5	1.85	1.30	15.5	20.15			
	2.75	2.30		0.00			
端部	3.80	3.28	7.1	23.29			
端部	2.00	2.90		0.00	1.80	0.90	
No.16+10	2.00	2.00	9.0	18.00	3.55	2.68	24.12
No.17	2.05	2.03	10.0	20.30	3.70	3.63	36.30
No.17+10	1.95	2.00	10.0	20.00	3.70	3.70	37.00
No.18	1.85	1.90	10.0	19.00	3.60	3.65	36.50
No.18+10	1.95	1.90	10.0	19.00	3.10	3.35	33.50
端部	1.85	1.90	11.3	21.47	1.75	2.43	27.46
端部	3.60	2.73		0.00			
折れ点	2.15	2.88	12.0	34.56			
L=1.5	1.00	1.58	1.5	2.37			
	0.30	0.65		0.00			
終点	0.00	0.15	1.5	0.23			
計			144.8	**249.27**		20.34	**194.88**